ANVÄNDARMANUAL

LUXE XR MAX

VAPORESSO

SVENSKA

Tack för att du har valt VAPORESSO-produkt. Läs denna instruktion noggrant före användning för att säkerställa bästa möjliga upplevelse.
Om det finns ytterligare krav på produkten, kontakta den lokala återförsäljaren eller oss via vår webbplats: www.vaporesso.com

FÖRSTORAD VY

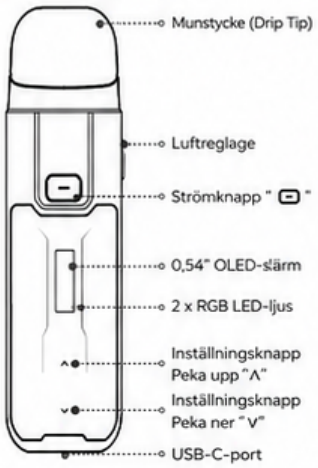

FIGUR 1

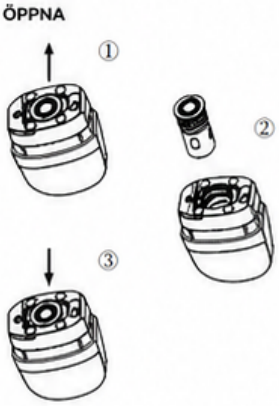

FIGUR 3

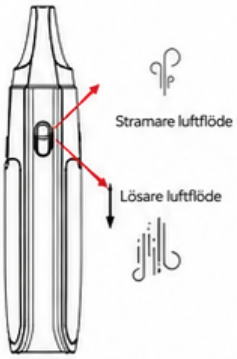

FIGUR 2

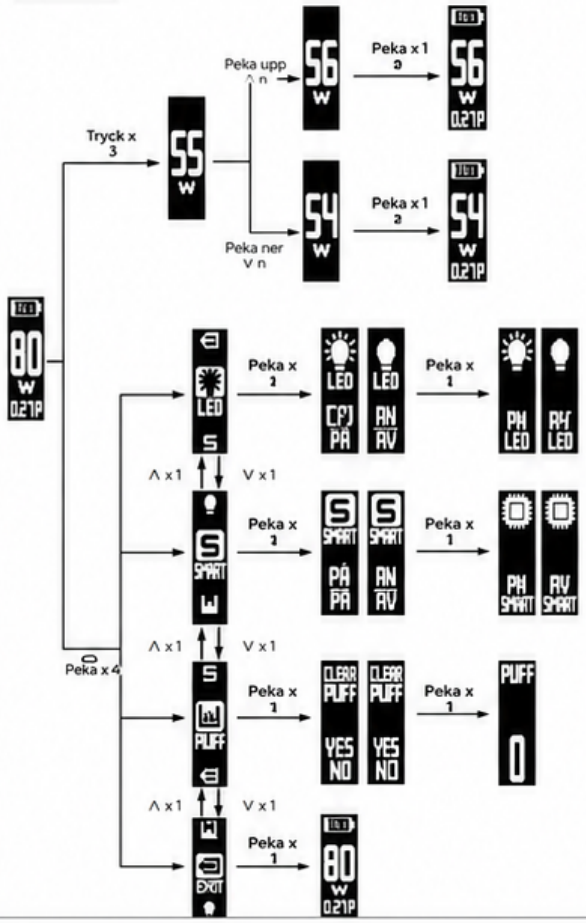

SPECIFIKATIONER

Mått: 106,5 x 32,1 x 26 mm
POD-kapacitet: 5 ml / 2 ml (TPD)
Coil-resistans:
GTX 0,2 Ω MESH COIL
GTX 0,4 Ω MESH COIL
Batterikapacitet: 2800 mAh
Utgångseffekt: 80 W
Laddning: DC 5V / 2A, Type-C
Skärm: 0,54" OLED-skärm, 2 x RGB LED-ljus

FÖRPACKNINGSINNEHÅLL

1 x VAPORESSO LUXE XR MAX Batteri
1 x VAPORESSO LUXE XR POD (DTL)
1 x GTX 0,2 Ω MESH COIL
1 x GTX 0,4 Ω MESH COIL
1 x Type-C-kabel
1 x Användarmanual & Garantikort
1 x Påminnelskort

ANVÄNDARINSTRUKTIONER

1. Fyll på e-vätska

- Ta ut POD:en från batteriet och dra ut silikonpluggen längst ner på POD:en.
- Fyll på e-vätska genom hålet.
- Sätt tillbaka silikonpluggen ordentligt efter påfyllning.
- Vänta i 5 minuter så att e-vätskan hinner tränga in i coilen.
- Se figur 1 ovan.

2. Byt coil

- Ta ut POD:en från batteriet.
- Dra ut den använda coilen från POD:en.
- Installera en ny coil i POD:en.
- Sätt tillbaka POD:en på plats.
- Se figur 2 ovan.

3. Justera luftflöde

Det finns ett luftregelagge på sidan av batteriet. reglaget enligt dina vapingvanor för olika luftflödeseffekter.
- Se figur 3 ovan.

4. Slå på/av enheten

Tryck på strömknappen 5 gånger inom 2 sekunder för att slå på eller av enheten.

5. Börja vapa

Tryck på strömknappen eller dra i munstycket för att få en enastående vapeupplevelse.

6. Inställning

1) Huvudmeny

När skärmen är aktiverad visas batterinivå, wattstyrka och puff-räknare uppifrån och ner när du inte vapar. Puff-räknaren blir röd när gränsvärdet nås.

2) Vaping, puff-räknare och wattstyrka

Under vaping omvandlas puff-räknaren till vapingtid. Under wattjustering, tryck på strömknappen 3 gånger inom 2 sekunder för att låsa upp och justera wattstyrkan. Tryck på strömknappen 1 gång för att bekräfta wattstyrkan. Tryck på strömknappen 1 gång till för att gå tillbaka till huvudmenyn.

3) Rekommenderad effektjustering

LUXE XR MAX Kit använder GTX coil-plattformen, och den rekommenderade effekten behöver visas innan du börjar vapa.

GTX MESH COIL	GTX 0,2 Ω MESH	GTX 0,4 Ω MESH
Rekommenderad effekt	45–60 W	26–32 W

4) Gå in i menyn

Tryck på strömknappen 4 gånger inom 2 sekunder för att gå in i menyn, tryck på inställningsknapparna "Λ" eller "V" för att växla mellan olika funktionsinställningar, tryck på strömknappen 1 gång för att bekräfta funktionen så kan du:

① slå på eller av lampan
② slå på eller av smart-läget
* Smart-läge: När denna funktion är aktiverad och en ny POD installeras justeras systemet automatiskt till bästa effekt och bekräftar effekten inom rekommenderat område.
③ nollställ puff-räknaren
④ återgå till huvudmenyn

7. Batterinivå

LED	Batteristatus
Grön-cyan	60%-100%
Cyan-blå	30%-60%
Blå-röd	0%-30%

8. Ladda batteriet

Efter anslutning av Type-C-kabeln till batteriet visas batterinivån och återstående laddningstid på skärmen.

9. Säkerhetsläge

Om du vapar längre än 10 sekunder, kommer batterinivåns LED-ljus att blinka snabbt 5 gånger och enheten stängs av automatiskt. Tryck på strömknappen 5 gånger kontinuerligt för att slå på enheten igen.

SKYDDSFUNKTIONER

Skydd	Situation	Indikator
Låg resistans-skydd	Enheten upptäcker ultralåg resistans.	LED-ljuset blinkar snabbt 5 gånger Röd → Stoppa utgång
Kortslutningsskydd	Enheten upptäcker kortslutning.	LED-ljuset blinkar snabbt 5 gånger Röd → Stoppa utgång
Ingen coil-skydd	Enheten upptäcker ingen coil.	LED-ljuset blinkar snabbt 5 gånger Röd → Stoppa utgång
Hög resistans-skydd	Enheten upptäcker ultrahög resistans.	LED-ljuset blinkar snabbt 5 gånger Röd → Stoppa utgång
Hög temperaturskydd	Batterispänningen är för låg.	LED-ljuset blinkar snabbt 5 gånger Röd → Stoppa utgång
Övertidsskydd	Vapingtiden är för lång.	LED-ljuset blinkar 4 gånger Röd → Stoppa utgång

FÖRSIKTIGHETSÅTGÄRDER

1. Stäng av enheten när den inte används.
2. Lämna inte laddningsenheten utan uppsikt.
3. Tappa inte, kasta inte eller misshandla inte enheten, vilket kan orsaka skada.
4. Använd en standard USB-laddare med lämplig laddningsström och spänningsområde.
5. Håll borta från vatten eller brandfarliga gaser och vätskor.
6. Utsätt inte enheten för direkt solljus, damm, fukt eller mekaniska stötar.
7. Utsätt inte enheten för extrema temperaturer. (Rekommenderat temperaturområde: 10–40°C vid användning och 10–40°C vid förvaring.)
8. Återvinn enligt WEEE: Produkten ska inte behandlas som hushållsavfall utan lämnas till lämplig insamlingsplats för insamling och återvinning av elektrisk och elektronisk utrustning.
9. Återvinn batteriet: Produktens batteri ska inte behandlas som hushållsavfall utan lämnas till lämplig insamlingsplats för insamling och återvinning av använda batterier.
10. Låt endast VAPORESSO reparera din enhet. Försök inte reparera den själv eftersom det kan orsaka skada eller personskada.
11. Håll kontakterna mellan batteriet och POD:en rena för att säkerställa bästa prestanda.
12. Om produkten tas med ombord på ett flygplan eller vistas i miljöer med kraftiga förändringar i lufttryck, rekommenderas det att förvara POD:en och batteriet separat och undvika vätskeläckage och produktskada.

VARNINGAR

Denna påfyllningsbara e-cigarett är avsedd för användning med kompatibel e-vätska som kan innehålla nikotin. Nikotin är ett beroendeframkallande ämne och är inte lämpligt eller rekommenderat i följande fall:

1. Denna enhet är inte lämplig för:
- Personer under laglig ålder för rökning.
- Personer med hjärtsjukdom, magsår eller tolvfingertarmsår, lever- eller njurproblem, långvarig halssjukdom eller andningssvårigheter på grund av bronkit, emfysem eller astma.
- Personer med överaktiv sköldkörtel eller som lider av feokromocytom (en tumör i binjurekörteln som kan påverka blodtrycket).
- Personer som tar vissa läkemedel såsom teofylin, ropinirol eller klozapin m.fl.

2. Denna enhet rekommenderas inte för:
- Icke-rökare
- Gravida eller ammande kvinnor

3. Du kan uppleva följande effekter om du använder nikotininnehållande e-vätska med denna produkt. Om detta inträffar, kontakta sjukvårdspersonal och visa dem detta informationsblad om möjligt:
Känsla av svimning / Illamående / Yrsel / Huvudvärk / Hosta / Irritation i mun eller hals / Magbesvär / Hickningar / Nästäppa / Kräkningar / Hjärtklappning / smärta eller oregelbunden hjärnrytm.

Denna enhet får inte användas av personer under laglig ålder för rökning.