HANDBÖCKER

Montanari Group

GEARLESS&GEARBOX
TRACTION MACHINES

INSTALLATION, ANVÄNDNING OCH UNDERHÅLL DRIVSYSTEM

REV15_05_24

Sid.
Auf S.

2

LADDA NED VÅR APP!

På en och samma plats får du tillgång till all tillgänglig dokumentation för drivsystem med och utan växlar, hastighetsbegränsare och fånganordningar.

Det går att kontrollera leverans, konfigurera växelriktare, ladda ned handböcker, tekniska rapporter, certifikat och mycket mer.

Sök efter Montanari Giulio App, som finns tillgänglig på Google Play och App store.

SKANNA QR-KODEN FÖR ATT LADDA NED

ANDROID APP

SKANNA QR-KODEN FÖR ATT LADDA NED

iOS APP

Sammanfattning

INNEHÅLLSFÖRTECKNING

1. REFERENSSTANDARDER 9
2. ALLMÄNNA ANMÄRKNINGAR 9
3. TRANSPORT 10
3.1 AVLASTNING 10
4. MAGASINERING 10
5. INSTALLATION 11
5.1 FÖRFLYTTNING 11
5.2 MONTERING PÅ BOTTENPLATTA/RAM 12
5.3 SMÖRJNING 14
5.3.1 SMÖRJNING PENTA - PENTA 830 15
5.4 ELEKTRISKA ANSLUTNINGAR 16
5.5 FÖRSTA STARTEN 21
5.6. JUSTERING AV TRUMBROMSEN 22
6. ANVÄNDNING 22
7. UNDERHÅLL 23
7.1 VRIDMOMENT 24
7.2 LAGER: kontroll av glapprum 25
7.3 SKRUV - KRANS: kontroll av glapprum 25
7.4 BROMS: kontrollera bromsbackarnas slitage 25
7.5 OLJA: oljebyte och nivåkontroll 26
7.6 OLJA: kontrollera tätningar 26
7.7 DRIVSKIVA: kontrollera hålvägarnas slitage 26
7.8 UTBYTE AV KOMPONENTER 26
7.9 Kassering av förpackning och produkt vid slutet av dess livslängd 26

SYFTE

Syftet med denna handbok till drivsystem är att tillhandahålla instruktioner för korrekt utförande av följande arbetsmoment:

- Installation.
- Användning.
- Underhåll.

VIKTIGT - VARNING:

Denna handbok hänvisar endast till drivsystemet och innefattar inte instruktioner för urdrifttagning av lyftsystemet.
Iaktta anvisningar och föreskrifter i handboken för användning och underhåll till det specifika system som drivsystemet kommer att införlivas i och vidta alla försiktighetsåtgärder som förutses av gällande säkerhetsstandarder, innan varje arbetsmoment.

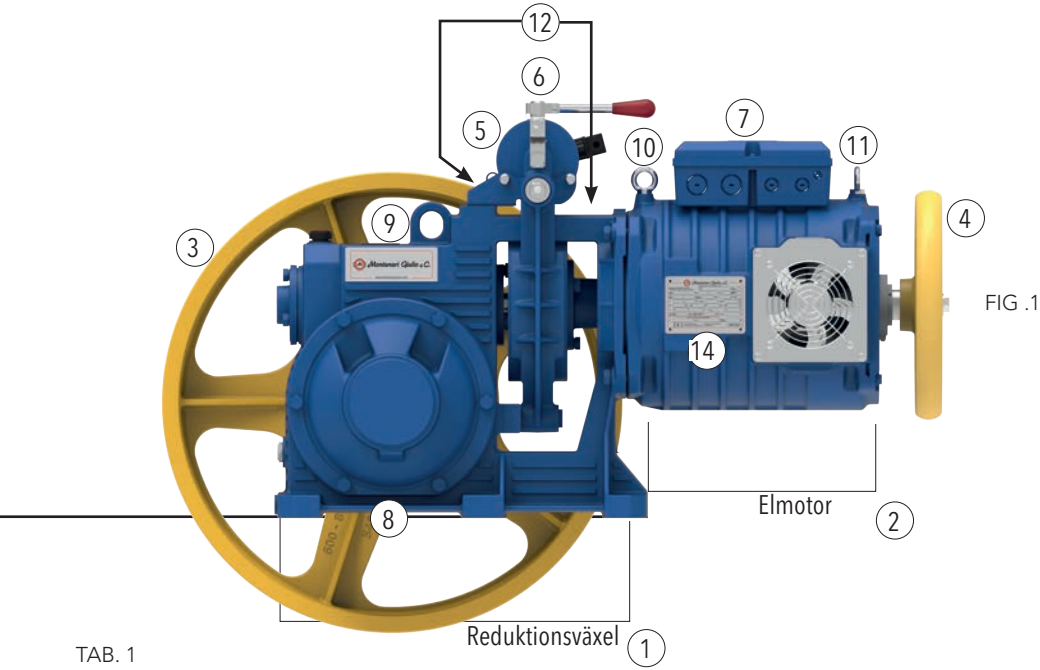

FIG .1

TAB. 1

DRIVSYSTEM	
Referens-nummer	Beskrivning
1	Reduktionsväxel
2	Elmotor
3	Drivskiva
4	Balanshjul
5	Elektromagnet
6	Bromsok (se detaljbild)
7	Kopplingsplint
8	Drivsystemets bottenplatta
9	Lyftöglor/kopplingspunkter för lyft
10	
11	
12	Stansat serienummer
13	Klisteretikett
13a	QR-kod för app
14	Etikett motor

FIG. 2

FIG. 4

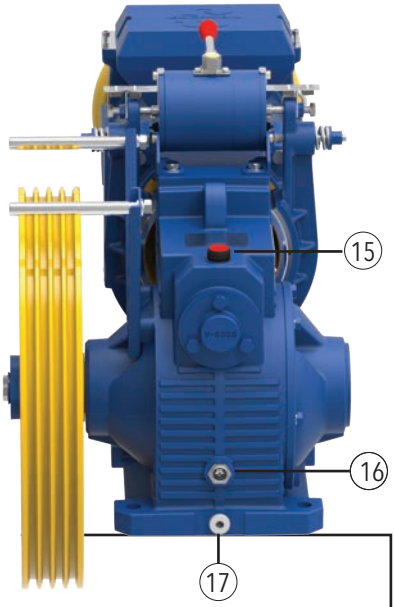

TAB. 2

Olja	
Referens-nummer	Beskrivning
15	Påfyllningsplugg
16	Transparent nivåfönster
17	Tömningsplugg

TAB. 3

Detaljbild: Bromsok	
Referens-nummer	Beskrivning
18	Spak
19	Elektromagnet
20	Justeringsskruv broms
21	Justeringsfjädrar broms
22	Bromsbackar
23	Bromsskiva

FIG. 3

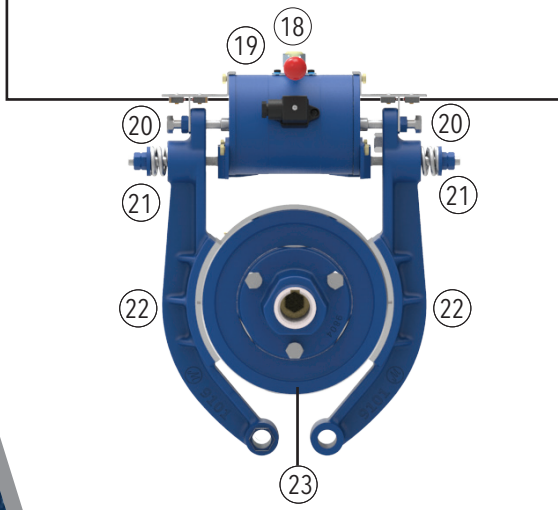

FIG. 5

PENTA - PENTA 830

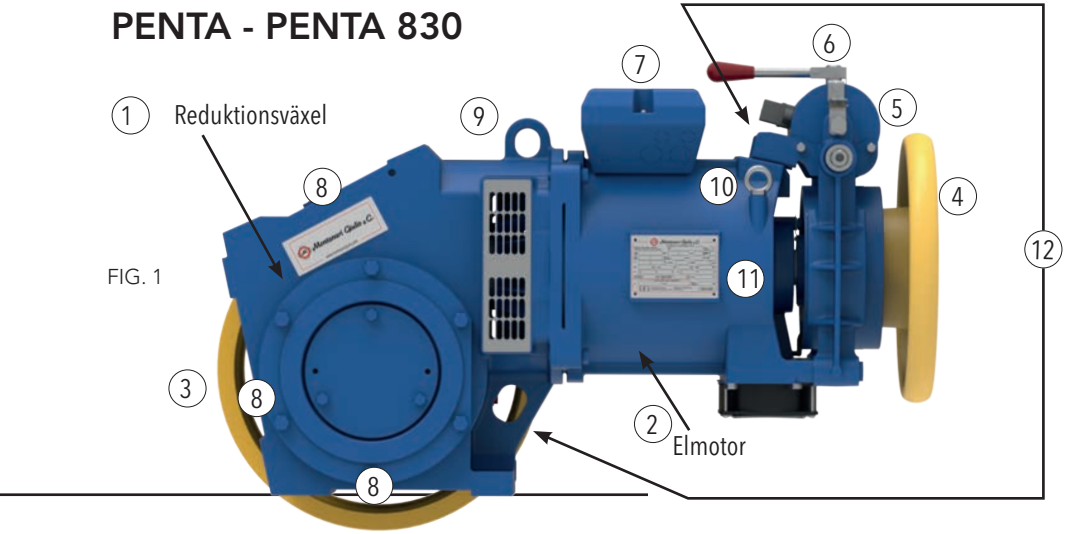

FIG. 1

TAB. 1

DRIVSYSTEM	
Referens-nummer	Beskrivning
1	Reduktionsväxel
2	Elmotor
3	Drivskiva
4	Balanshjul
5	Elektromagnet
6	Bromsok (TAB. 3 - FIG. 5)
7	Kopplingsplint
8	Drivsystemets bottenplatta
9	Lyftöglor/kopplingspunkter för lyft
10	
11	Etikett motor
12	Stansat serienummer
13	Klisteretikett
13a	QR-kod för app

FIG. 2

FIG. 4

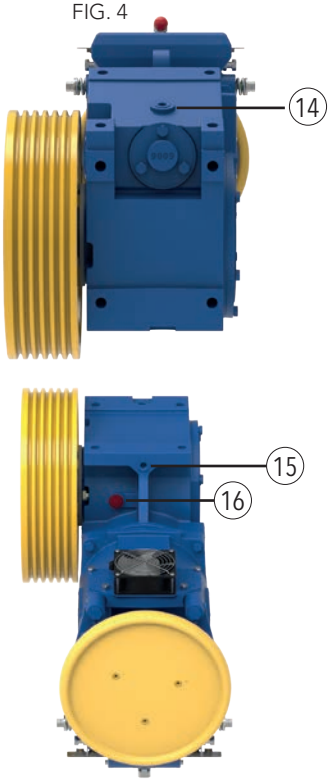

TAB. 2

Olja	
Referens-nummer	Beskrivning
14	Påfyllnings-/tömningsplugg
15	Påfyllnings-/tömningsplugg
16	Avluftningsplugg

TAB. 3

Detaljbild: Bromsok	
Referens-nummer	Beskrivning
17	Spak
18	Elektromagnet
19	Justeringsskruv broms
20	Justeringsfjädrar broms
21	Bromsbackar
22	Bromsskiva

FIG. 3

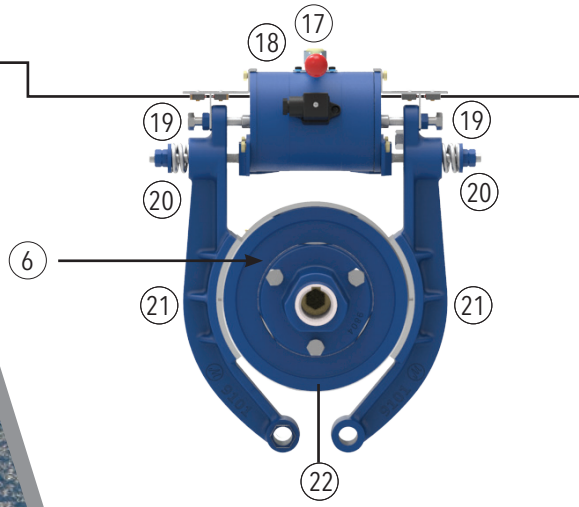

FIG. 5

TAB. 4

REV.	DATUM	BESKRIVNING	SAMMANSTÄLLD AV	VERIFIERAD AV	GODKÄND AV
1	06/11/2001	FÖRSTA UPPLAGAN	STEFANO BERTONI (DTE – IT-chef)	STEFANO BERTONI (DTE – IT-chef)	STEFANO BERTONI (DTE – IT-chef)
2	14/06/2010	UPPDATERING	STEFANO BERTONI (DTE – IT-chef)	STEFANO BERTONI (DTE – IT-chef)	STEFANO BERTONI (DTE – IT-chef)
3	30/05/2014	UPPDATERING	STEFANO BERTONI (DTE – IT-chef)	STEFANO BERTONI (DTE – IT-chef)	STEFANO BERTONI (DTE – IT-chef)
4	06/04/2018	UPPDATERING	STEFANO BERTONI (DTE – IT-chef)	STEFANO BERTONI (DTE – IT-chef)	STEFANO BERTONI (DTE – IT-chef)
5	10/06/2018	UPPDATERING	STEFANO BERTONI (DTE – IT-chef)	STEFANO BERTONI (DTE – IT-chef)	STEFANO BERTONI (DTE – IT-chef)
6	22/01/2019	UPPDATERING	STEFANO BERTONI (DTE – IT-chef)	STEFANO BERTONI (DTE – IT-chef)	STEFANO BERTONI (DTE – IT-chef)
7	02/12/2019	UPPDATERING	MARKNADSAVDELN.	STEFANO BERTONI (DTE – IT-chef)	STEFANO BERTONI (DTE – IT-chef)
8	16/03/2020	UPPDATERING	MARKNADSAVDELN.	STEFANO BERTONI (DTE – IT-chef)	STEFANO BERTONI (DTE – IT-chef)
9	26/03/2020	UPPDATERING	MARKNADSAVDELN.	STEFANO BERTONI (DTE – IT-chef)	STEFANO BERTONI (DTE – IT-chef)
10	02/02/2021	UPPDATERING	MARKNADSAVDELN.	STEFANO BERTONI (DTE – IT-chef)	STEFANO BERTONI (DTE – IT-chef)
11	26/04/2022	UPPDATERING	MARKNADSAVDELN.	STEFANO BERTONI (DTE – IT-chef)	STEFANO BERTONI (DTE – IT-chef)
12	30/08/2022	UPPDATERING	MARKNADSAVDELN.	STEFANO BERTONI (DTE – IT-chef)	STEFANO BERTONI (DTE – IT-chef)
13	16/06/2023	UPPDATERING	MARKNADSAVDELN.	STEFANO BERTONI (DTE – IT-chef)	STEFANO BERTONI (DTE – IT-chef)
14	25/01/2024	UPPDATERING	MARKNADSAVDELN.	FABIO FORNI (DTE – IT-chef)	FABIO FORNI (DTE – IT-chef)
15	15/05/2024	UPPDATERING	MARKNADSAVDELN.	FABIO FORNI (DTE – IT-chef)	FABIO FORNI (DTE – IT-chef)

Iakttagande av följande instruktioner bidrar även till produktens säkerhet. Underlåtenhet att följa de anvisningar som tillhandahålls, särskilt avseende allmän säkerhet, transport, lagring, montering, driftförhållanden, idrifttagning, reparation, underhåll, rengöring och bortskaffande/återvinning, kan leda till att produkten utgör en risk för användarens och tredje parters säkerhet när den är i drift. Underlåtenhet att följa dessa anvisningar kan därmed medföra att de rättigheter som garanteras konsumenten enligt lag går förlorade om det förekommer brister hos produkten och att köparen blir skadeståndsansvarig om produkten blir farlig på grund av underlåtenhet att följa dessa anvisningar.

1. REFERENSSTANDARDER

TAB. 5

N	Standard	Typ av standard	Beskrivning
1	UNI 10147	E	Underhåll: terminologi.
2	SS-EN 81/1	E	Säkerhetsregler för konstruktion och installation av hissar.
	SS-EN 81-20		

Angivna standarder ska endast uppfattas som referenser. De är inte nödvändigtvis tillämpliga i alla sina delar för instruktionerna i denna handbok.

2. ALLMÄNNA ANMÄRKNINGAR

De arbetsmoment som beskrivs i denna handbok får endast utföras av kvalificerad personal med lämpliga verktyg.
Innan varje åtgärd måste lyftsystemet tas ur drift.
Drivsystemen har utformats för att fungera med ett uppehåll på 50 % vid maximal belastning, men för turer som inte varar längre än 45 sek.
För installationer som kräver högre prestationer, kontakta det tekniska kontoret hos Montanari Giulio & C. Srl via de kontaktuppgifter som finns i slutet av denna handbok.
Alla reservdelsförfrågningar måste åtföljas av drivsystemets serienummer.

3. TRANSPORT

Alla maskiner tillhandahålls emballerade i lårar eller trälådor (FIG. 7).
I vissa fall kan dessa monteras på träpallar för en korrekt transport med lastbil.
VIKTIGT: Lårar och lådor är inte bärande och får alltså inte staplas ovanpå varandra.

TAB. 6

MODELL DRIVSYSTEM	MAXVIKT kg
M50P	55
M61	180
M65	90
M73 - M73S - M75S M75S - M73H - M76 M76S - M76H - M68	200
M73B - M73BS - M75B M75BS - M73HB M76B - M76HB - M68B	250
M73AL - M75AL	310
M73BAL - M75BAL	360
PENTA	250
M83 - M85	250
M83B	255
M83AL	310
M83BAL	360
PENTA 830	400
M93	400
M93B	630
M93AL	500
M93BAL	680
M95	550
M98 - M98H	700
M98B - M98HB	800
M98AL	800
M105	1350
M105AL - M105B	1450
M109	1600
M109B3	1650
Anmärkningar: De vikter som anges ska uppfattas som maxvikter, men inkluderar inte eventuella ramar eller skydd som är kopplade till drivsystemet.	

3.1 AVLASTNING

För att lasta av materialet från transportmedlet måste man använda medel som är lämpliga i förhållande till vikt och storlek.
För vikten, se (TAB. 6).
Alla emballage har utformats för att manövreras med lyftvagnar och/eller gaffelvagnar (FIG. 6).
VIKTIGT: Vid mottagning av material, kontrollera dess skick. Vid skada, även partiell, utför absolut inte installationen, eftersom skador kan leda till funktionsfel.

FIG. 6

4. MAGASINERING

Drivsystemen måste lagras i oskadat emballage på torr och skyddad plats.
Om skyddsemballaget har tagits bort rekommenderar vi att undvika ansamling av damm och andra ämnen på drivsystemet.
För lagring under längre perioder, kontakta Montanari Giulio & C. Srl via de kontaktuppgifter som finns i slutet av denna handbok.

FIG. 7

5. INSTALLATION
5.1 FÖRFLYTTNING

Hantering kan göras på den monterade (FIG. 8) eller separerade (FIG. 9) växellådan.
Använd lyftstroppar eller kedjor (medföljer inte) för att hantera växellådan.
Undvik kontakt mellan lyftanordningar (stroppar, kedjor,...) och känsliga växellådsenheter som mikrobrytare, sensorer, uttagsplint under hanteringen. Placera även lyftanordningarna så att vikten inte belastar vissa kritiska områden, t.ex:

- De axlar som sticker ut från elmotorerna med eller utan balanshjul;
- Alla bromsanordningar:
  - bromsskiva;
  - bromsbackar;
  - elektromagnet;
  - fjädrande stift;
  - kopplingar för att koppla ihop drivsystem/motor;
  - flänsar till hastighetsmätare eller pulsgivare.

Vid hantering av den monterade växellådan (FIG. 8) är det absolut förbjudet att lyfta maskinen enbart med hjälp av fästpunkterna eller öglebultarna på elmotorn. Dessa är inte lämpliga för att på egen hand lyfta hela drivsystemet (reduktionsväxel+motor).
Underlåtenhet att följa denna regel kan ge upphov till farliga situationer för operatörerna, samt skada drivsystemet permanent.
Skydda drivsystemet från stötar och var särskilt uppmärksam på känsliga delar, såsom:

- balanshjul;
- pulsgivare;
- hastighetsmätare;
- bromsbackar;
- bromsmagnet o.s.v.

Demontering av maskinen medför ogiltigförklarande av alla former av garanti.
Om det blir nödvändigt att montera ned delar av drivsystemet för att underlätta transport/förflyttning, kontakta Montanari Giulio & C. via de kontaktuppgifter som finns i slutet av handboken.

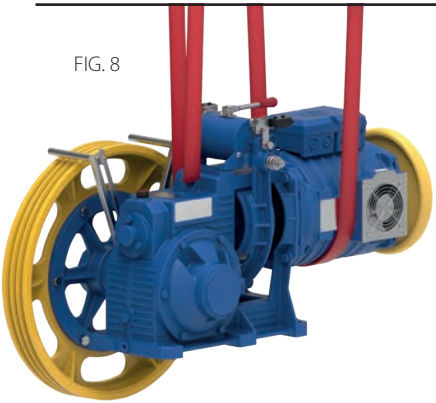

Monterad växellåda

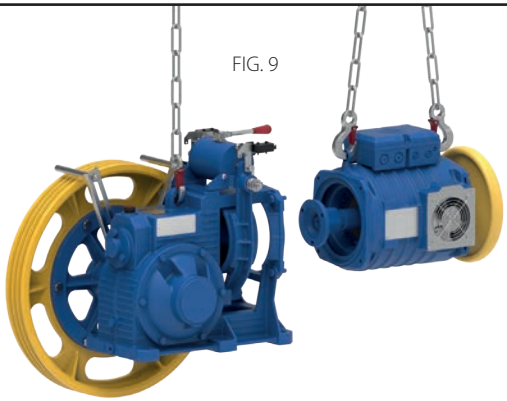

Separerad växellåda

VIKTIGT: DRIVSYSTEM MED STÖD

DEN RÖDA SKRUVEN HINDRAR STÖDET FRÅN ATT GLIDA AV UNDER TRANSPORT, LAGRING OCH INSTALLATION.
TA BORT DEN INNAN DRIVSYSTEMET SÄTTS I DRIFT

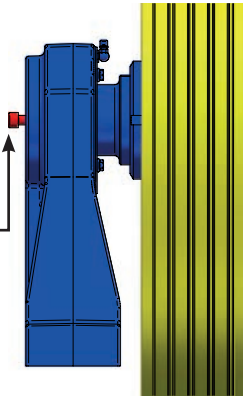

5.2 MONTERING PÅ BOTTENPLATTA/RAM

Använd ett vattenpass eller annat lämpligt redskap för att kontrollera att bottenplattan har placerats perfekt i horisontellt läge, både på tvären och på längden.
Se till att bärytan är plan med en tolerans på max 0,1 mm (FIG. 9).
I annat fall, använd lämpliga mellanlägg.

FIG. 9

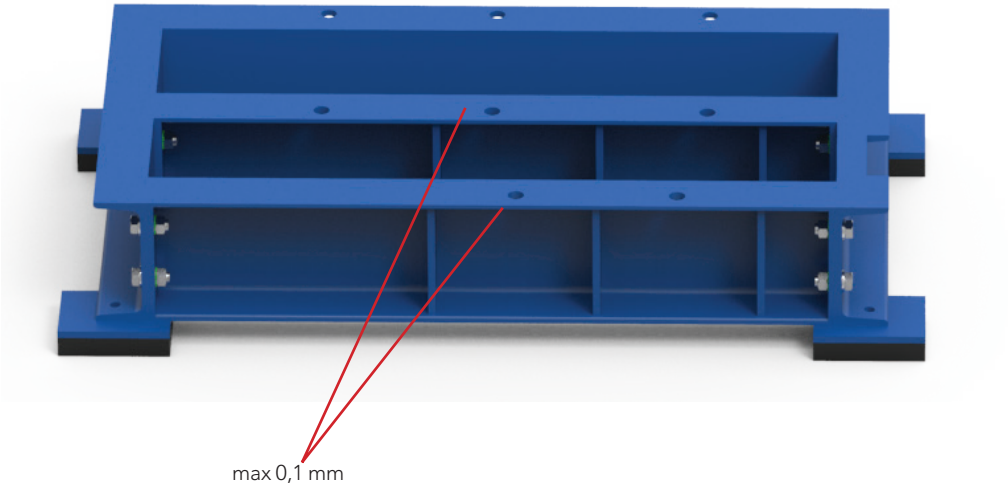

Kontrollera planheten:
- Ställ drivsystemets bottendel på ramen.
- Kontrollera att alla stödpunkter i anslutning till bulthålen är inställda i rät linje.
- Fäst drivsystemet genom att dra åt de korslagda bultarna.

För drivsystem med externt stöd, gör som följer:
- Dra åt bultarna i drivsystemets bottendel.
- Kontrollera att stödet är fritt och att mellanrummet mellan stödet och bottenplattan/ramen inte överstiger 0,1 mm.

I FIG. 10 visas korrekt montering av drivsystemet i de olika utförandena.

FIG. 10 **UTFÖRANDEN**

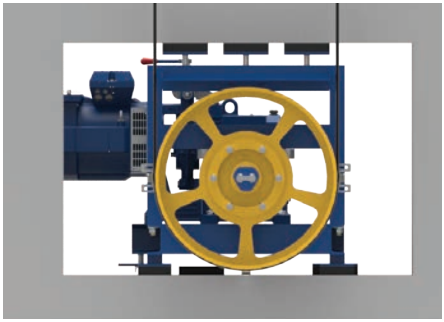

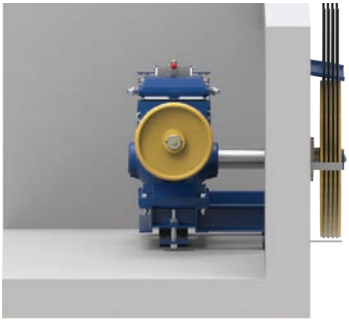

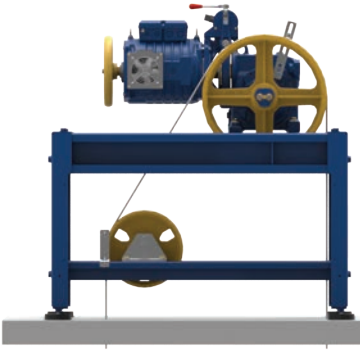

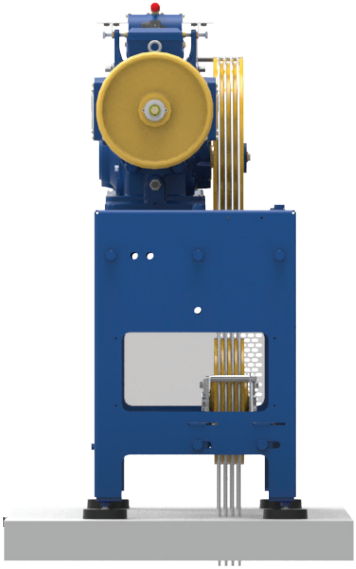

För alla utföranden,
gummiisolering för biramen.

Tolerans för nivåskillnad mellan
drivsystem och ramens bottenplatta av rostfritt stål: 0,1 m

5.3 SMÖRJNING

Första starten: oljepåfyllning och nivåkontroll. (FIG. 4 - TAB. 2 sid. 5).
Skruva loss pluggen och häll oljan i drivsystemet genom det särskilda påfyllningshålet tills den når upp till mitten av den transparenta nivåindikatorn (FIG. 11).

FIG. 11

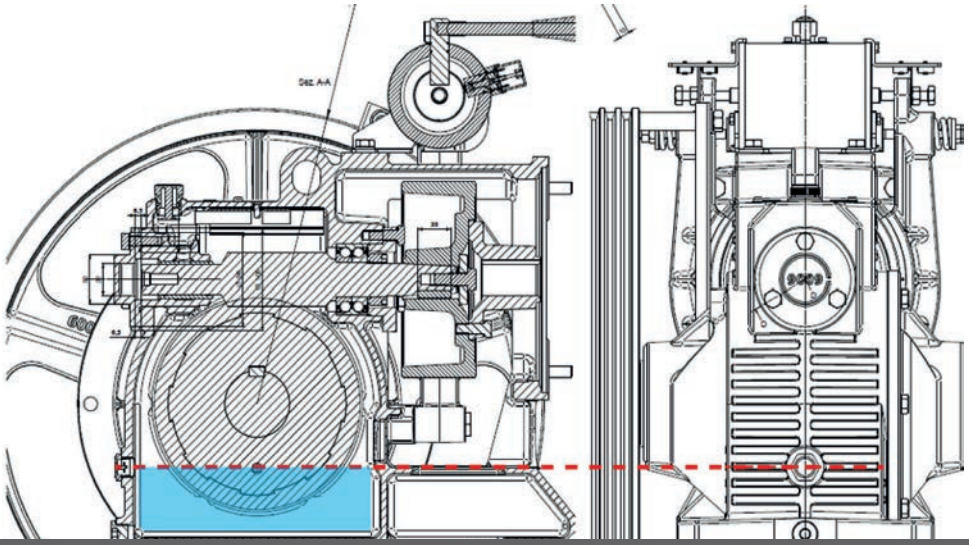

Kontrollera regelbundet oljenivån i drivsystemet.
Se hela tiden till att det inte finns några spår av olja på bromsskivan, på bromsbackarna eller på drivskivan.

Oljebyte och -påfyllning. (se Underhåll avsn. 7.4)

TAB. 7.1

REKOMMENDERAD OLJA		
Mimeralolja*	**Syntetolja PAO*** BLANDBARA MED MINERALOLJA	**Syntetolja PG - PAG** *INTE BLANDBARA MED ANDRA TYPER AV OLJA*
CASTROL ALPHA SP 220	CASTROL ALPHASYN EP 220	Omala S4 WE 220
MOBILGEAR 630	MOBIL SHC 630	
ESSO SPARTAN 220	MOL Ultrans Synt HC 220	
AGIP BLASIA 220		
SHELL OMALA S2GX 220		

* **eller** EP - tillsatsolja och med viskositet på minst ISO VG 220

5.3.1 SMÖRJNING PENTA - PENTA 830

På grund av deras form har PENTA och PENTA 830 inget transparent kontrollfönster för oljenivån (FIG. 4 - TAB. 2 sid. 7) Iaktta följande instruktioner för påfyllning och utför påfyllningarna korrekt.
Häll oljan i drivsystemet med det särskilda hålet och följ dessa mängder:

- 3 liter för drivsystem PENTA.
- 6 liter för drivsystem PENTA 830.

FIG. 11

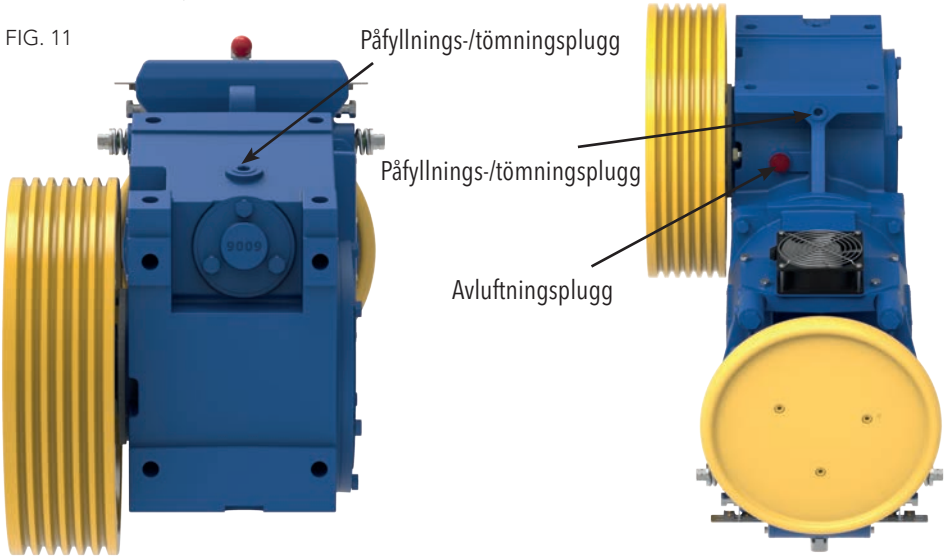

Både för det vertikala och det horisontella installationsläget för PENTA och PENTA 830 finns alltid en påfyllnings- och tömningsplugg för olja.

VARNING: använd endast påfyllningspluggarna, skruva inte loss avluftningspluggen.

Se hela tiden till att det inte finns några spår av olja på bromsskivan, på bromsbackarna eller på drivskivan.

Oljebyte och -påfyllning. (se Underhåll avsn. 7.5)

TAB. 7.2

REKOMMENDERAD OLJA	
Syntetolja PAO* BLANDBARA MED MINERALOLJA	**Syntetolja PG - PAG** *INTE BLANDBARA MED ANDRA TYPER AV OLJA*
CASTROL ALPHASYN EP 220	Omala S4 WE 220
MOBIL SHC 630	
MOL Ultrans Synt HC 220	

* **eller** EP- tillsatsolja och med viskositet på minst ISO VG 220

5.4 ELEKTRISKA ANSLUTNINGAR

Utför motorns elektriska anslutning enligt anvisningarna på schemat som finns i lådan som innehåller kopplingsplinten. (FIG. 1 - TAB. 1).
Nedan återges anslutningsscheman för olika typer av motorer.

- Schema motor A: 1–2 hastigheter med värmeskydd NC (AC1 - VTF - AC2).
- Schema motor A: 1–2 hastigheter med värmeskydd NC (AC1 - VTF - AC2) - PENTA.
- Schema motor B: 1–2 hastigheter med termistorer PTC (MPV).
- Schema motor C: CTF.

VIKTIGT: kontrollera alltid schemat inuti kopplingsplinten.
Schema motor A
1 hastighet: AC1 - VTF med värmeskydd NC

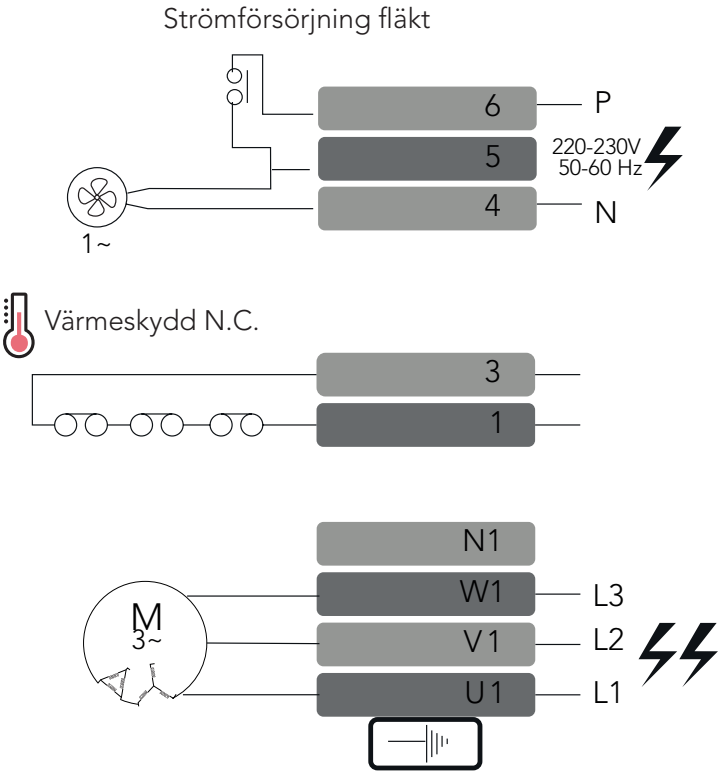

Schema motor A
2 hastigheter: AC2 med värmeskydd NC

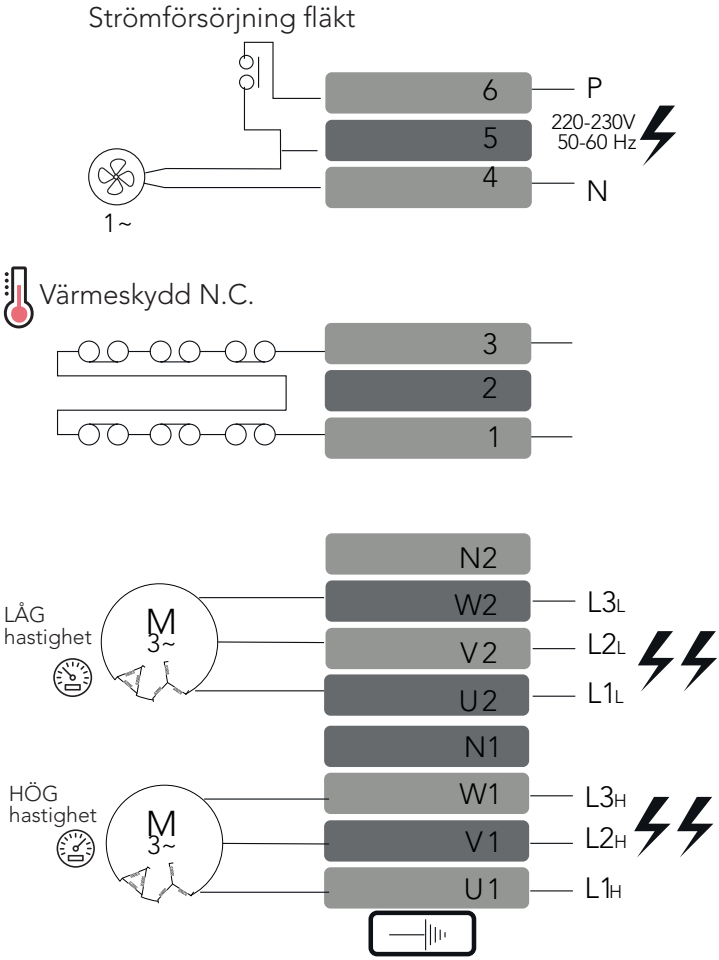

Schema motor B
1 hastighet: MPV med termistorer PTC

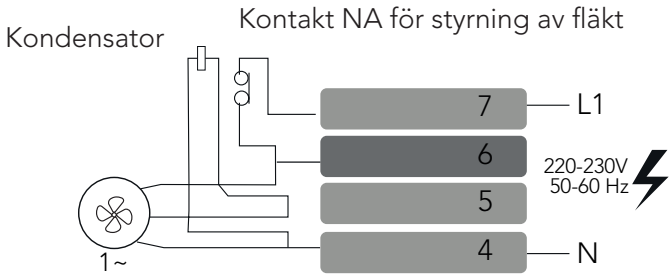

Termistorer PTC* - det går inte att använda en spänning > 2,5V

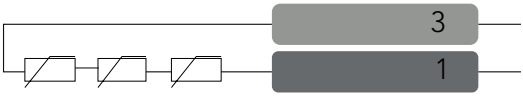

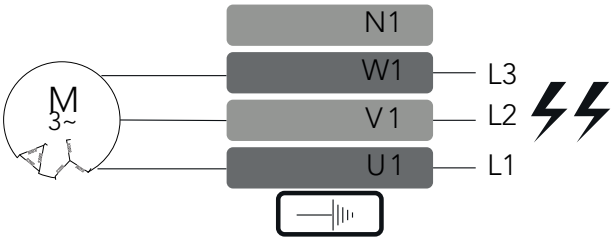

Schema motor B
2 hastigheter: MPV - med termistorer PTC

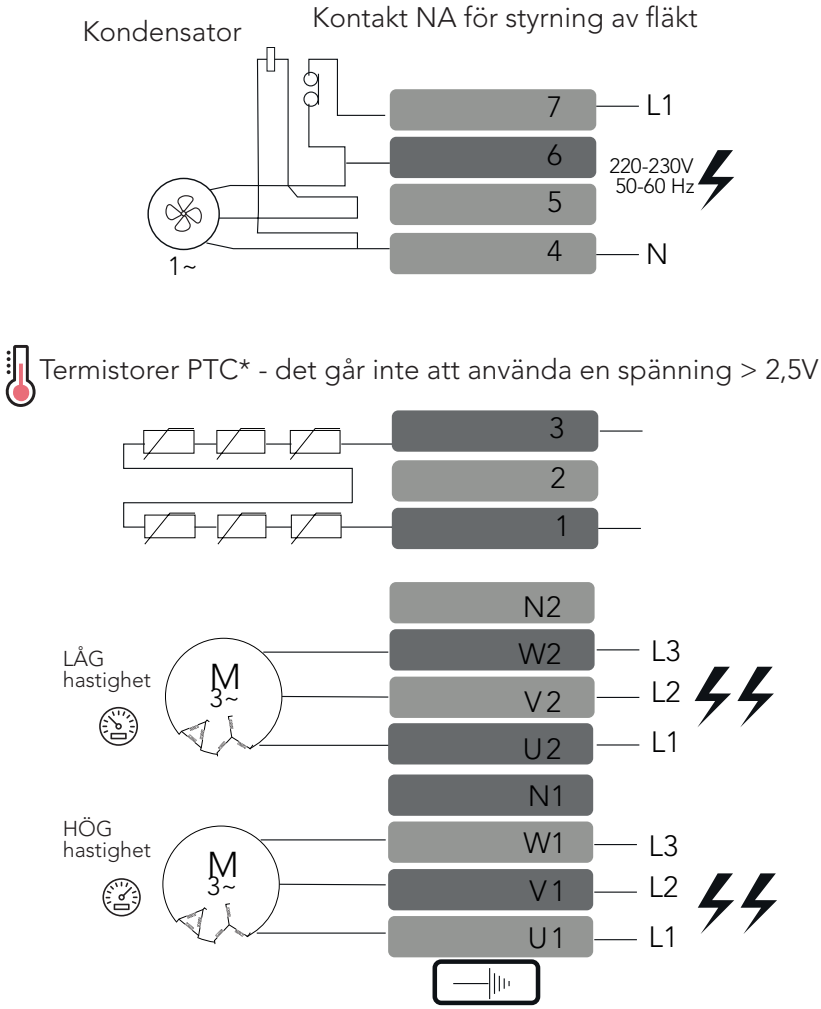

Schema motor C - CTF

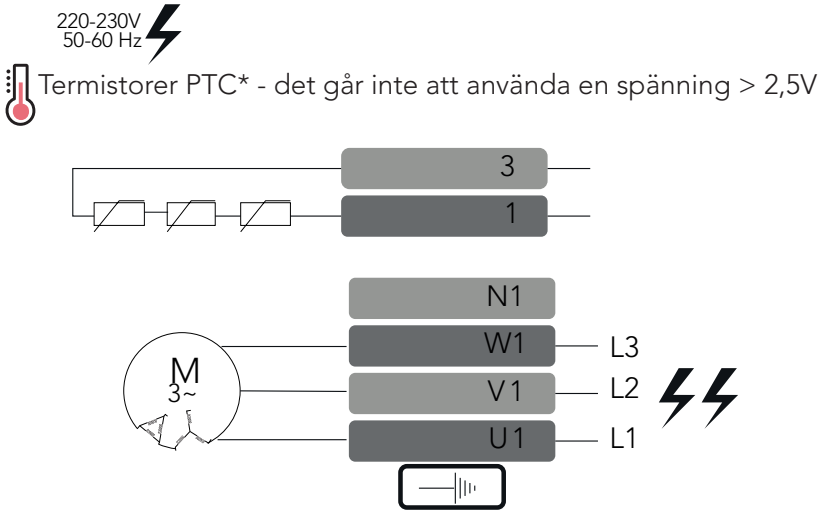

Parallellkoppla bromselektromagneten med hjälp av motsvarande uttagsplint. (FIG 12).

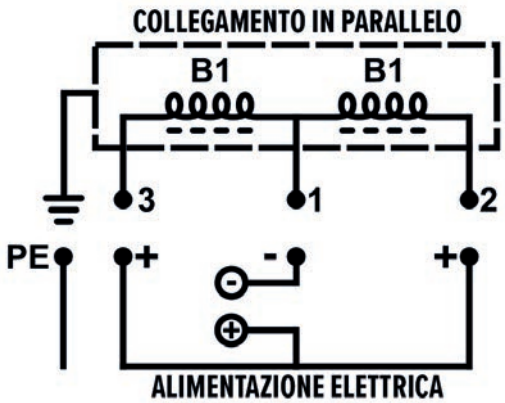

FIG. 12

5.5 FÖRSTA STARTEN

Använd manöverratten för att få drivskivan att utföra ett helt varv manuellt för att fördela oljan jämnt (FIG. 13).

FIG. 13

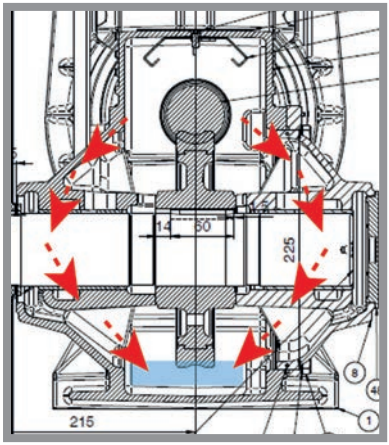

Innan man sätter fast linor och last, kontrollera att drivsystemet fungerar korrekt genom att förse elmotorn med ström. Sätt fast linorna först efter dessa arbetsmoment.

VIKTIGT: De första kompletta turerna med linor fastsatta bör utföras genom att följa denna procedur (TAB. 8):

TAB. 8

ant turer	Beskrivning
4–5	med cirka halv kapacitet i hisskorgen för att inte belasta drivsystemet
4–5	med cirka 1/4 av lasten
4–5	med tom hisskorg
4–5	med cirka 3/4 av lasten
4–5	full last

VIKTIGT: de instruktioner som ges ovan gäller inte för drivsystem med trumma utan motvikt (t.ex. FIG. 14).
För system med drivsystem med trumma måste man låta hissen utföra cirka 10 turer med tom hisskorg.

Varning: med tom hisskorg eller med fullastad hisskorg måste man iaktta avbrott på 50 %, alltså för en viss arbetstid krävs ett lika långt avbrott.

FIG. 14

5.6. JUSTERING AV TRUMBROMSEN

Drivsystemen levereras med bromsbackar vars öppning följer fabriksinställningarna.
Om man, beroende på systemets egenskaper, behöver utföra en ytterligare justering så är det möjligt (FIG. 5 sid. 5 - detaljbild broms).
Premiss: bromsbackarna måste öppna sig med minsta möjliga rörelse.

- Använd bromsspaken för att öppna bromsbackarna (FIG. 5).
- Skruva fast eller loss de särskilda justeringsskruvarna tills det finns så lite utrymme som möjligt mellan bromsbackarna och bromsskivan.
- Utföra flera turer för att kontrollera avsaknaden av friktion mellan bromsbacken och bromsskivan.
- Om det förekommer friktion mellan de två ytorna, skruva fast justeringsskruven hårdare med en kvarts varv i taget.

Bromssträckan beror på justeringen av fjädrarna som måste justeras på systemet, från gång till gång, i förhållande till lasten och enligt standarden SS-EN 81-20 avsn. 5.9.2.2.2.1 och 6.3.1.
Se till att bromsbackarna öppnas samtidigt under normal drift.

Slitage och utbyte av bromsbackar
(se Underhåll avsn. 7.3)

6. ANVÄNDNING

Drivsystemen har utformats och konstruerats som lyftanordningar för person- och varuhissar enligt tillhörande standarder (SS-EN 81/1 - SS-EN 81-20). Alla annan användning uppfattas som felaktig. De kan inte användas i system med egenskaper som avviker från vad som har överenskommits vid beställningen (t.ex. kapacitet, hastighet o.s.v.).

- Vinschen kan endast användas för att frigöra fallskärmsblocken manuellt (med hjälp av en svänghjulsmotor) och inte elektriskt. Påverka balansen i systemet för att underlätta frigöringsmanövern.
- Drivsystemet ska installeras i en byggnad eller i ett hisschakt.
- Det får inte användas i explosiv atmosfär.
- Omgivningstemperaturen måste ligga på mellan 0 °C och +40 °C.
- Aktiviteterna för montering, installation, besiktning, inspektion och manövrering måste utföras omsorgsfullt av kvalificerad och utbildad personal i enlighet med standarderna (SS-EN 81/1 - SS-EN 81-20).
- Tillverkaren kan inte hållas ansvarig för skador som har orsakats av felaktig montering eller inkorrekt installation.
- Innan du påbörjar arbetena, se till att utrustning som är lämplig för
- lyft och förflyttning finns tillgänglig.
- Inga svetsarbeten får utföras på enheten.
- Enheten får inte användas som jordningspunkt för svetsarbeten.
- Lagren kan skadas permanent.
- Alla fästpunkter som har förutsetts av tillverkaren måste användas.
- Luftmatningen för nedkylning får inte hindras.
- För installation 1000 m över havet, kontakta det tekniska kontoret för korrekt
- dimensionering av elmotorn.
- Maximal tillåten luftfuktighet 95 %, omgivning inte fuktig.

7. UNDERHÅLL

SE FIG. 15 FÖR ALLA FÖLJANDE ÅTGÄRDER.

1. DEMONTERING AV ELMOTORN

- Stanna hissen och slå av strömmen på kontrollpanelen.
- Koppla bort de elektriska kablarna.
- Säkra elmotorn (M) med en lämplig lyftanordning med hjälp av öglebultarna (E) på elmotorn.
- Markera motornavets (MH) läge i förhållande till bromsskivan (BP).
- Skruva loss alla bultar (B).
- Skruva loss alla bultar (A).
- Lyft elmotorn för fullständig demontering.

2. MONTERING AV ELMOTORN

- Rengör ytan på motornavet (MH) och ytan på bromsskivan (BP), motoranslutningens yta (MS) och anslutningsflänsens yta (CF) på vinschen.
- Lyft elmotorn (M) med en lämplig lyftanordning med hjälp av öglebultarna (E).
- Dra åt bultarna (A) med några millimeter, tillräckligt för att rotorn ska kunna rotera via svänghjulet (F).
- Rotera svänghjulet (F) så att hålen i motornavet (MH) sammanfaller med de gängade hålen i bromsskivan (BP). Om motornavet (MH) är defekt ska rotorn sättas tillbaka i sitt ursprungliga läge.
- Skruva fast och dra åt bultarna (B).
- Fortsätt med korsvis åtdragning av bultarna (A) enligt korrekt momentvärde (TAB. 9).
- Koppla de elektriska kablarna.

3. DEMONTERING AV DRIVSKIVAN

- Stoppa hissen, stäng av strömmen till kontrollpanelen och ta bort linorna från drivskivan (T).
- Skruva loss muttrarna (D) och ta bort de relevanta bultarna (C).
- Använd de gängade hålen i drivskivan (T) som avdragare från drivskivans nav (TH), i förekommande fall.

4. MONTERING AV DRIVSKIVAN

- Placera hålen (T) på drivskivan vid hålen (TH) på drivskivans nav.
- Skruva fast muttrarna (D) på bultarna (C).
- Dra åt muttrarna (D) korsvis med lämpligt åtdragningsmoment (TAB. 9).

7.1 VRIDMOMENT

TAB. 9

Skruvar med grov ISO-gänga klass 8.8	
DIAM mm	Moment Nm
M8	25
M10	50
M12	86
M14	135
M16	215
M18	290
M20	410
M22	560
M24	710

FIG. 15

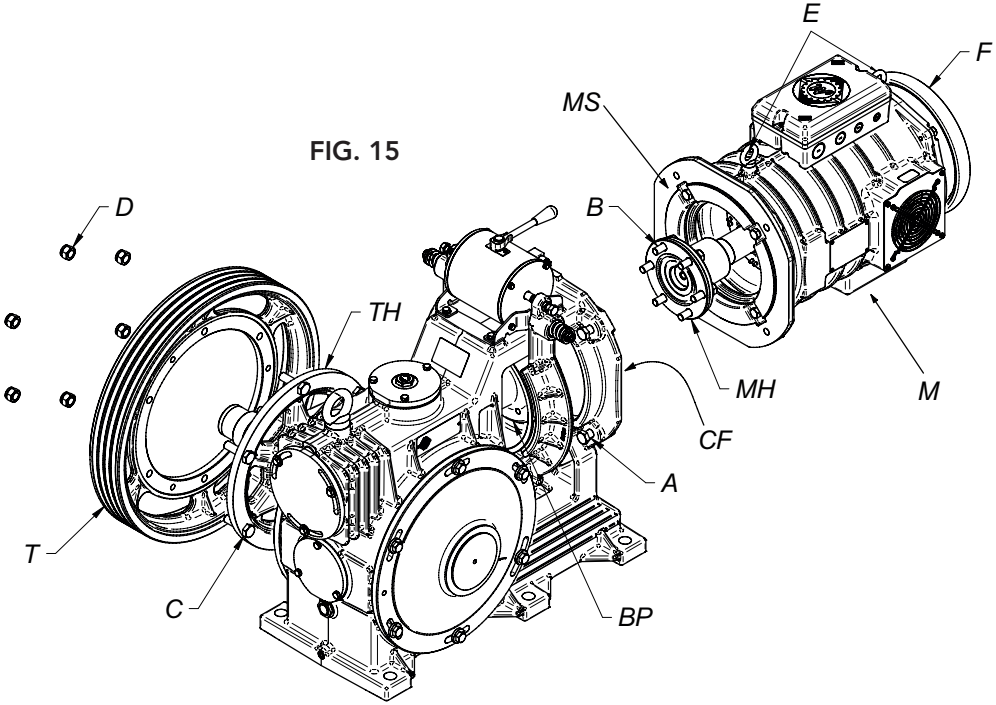

7.2 LAGER: kontroll av glapprum

Premiss

- Alla drivsystem behöver vanligtvis inte och kan inte justeras.

Kontrollmetod

- Lagrets glapprum upptäcks visuellt när man tittar på de axiella förflyttningarna hos bromsskivan i förhållande till bromsbackarna, vid ändring av färdriktningen.
- När detta glapprum uppstår på drivsystem som inte kan justeras, informera det tekniska kontoret hos Montanari Giulio & C. för att utvärdera ett eventuellt utbyte.
- Även vid överdrivet buller kan det vara nödvändigt att utföra en justering eller att byta ut själva lagret.

7.3 SKRUV - KRANS: kontroll av glapprum

Kontrollera var 3 000:e timme eller minst en gång om året.
Kontrollmetod:

- Stäng av anläggningen med hytten tom.
- Installera motvikten så att den blockerar drivskivan i rotation.
- Öppna bromsen manuellt.
- Vrid handhjulet för hand medurs tills du känner ett tryck av den ändlösa skruvens tänder på kronans tänder. Markera en första startpunkt på bromsskivan.
- Vrid handhjulet för hand moturs tills du känner ett tryck av den ändlösa skruvens tänder på kronans tänder. Markera en andra slutpunkt på bromsskivan.
- Mät sedan den befintliga omkretsen mellan de två märkena.
- Jämför det erhållna värdet med tabellen över tillåtna värden (TAB. 9).
- Tabellens värden garanterar en säker situation och har ingen koppling till körkomforten.
- Om det maximala glapprummet överstigs, kontakta Montanari Giulio & C. Srl via de kontaktuppgifter som finns i slutet av handboken. **Man måste tillhandahålla drivsystemets serienummer.**

TAB. 9

Glapprum skruv - krans: tabell över tillåtna värden		
Modell	Förhållanden	Avstånd mellan de två märkena - mm
M50P	alla	mellan 1,3 och 19
M61	alla	mellan 2,0 och 30
M73 - M75 - M76 - M68 - M65 alla versioner	alla	mellan 2,0 och 40
PENTA	alla	mellan 2,5 och 40
M83 - M85 alla versioner	1/69 - 1/60	mellan 3,5 och 40
	alla andra	mellan 2,5 och 40
PENTA 830	1/50 - 1/43 - 1/37 - 2/50 2/41 - 3/43 - 4/37	mellan 2,5 och 40
	1/60	mellan 3,5 och 40
M93 - M95 - alla versioner	alla	mellan 4 och 44
M98 - alla versioner	alla	mellan 5 och 44
M104 - M105 - alla versioner	alla	mellan 5 och 54
M109	alla	mellan 8 och 60

7.4 BROMS: kontrollera bromsbackarnas slitage

Kontrollera regelbundet bromsbackarnas slitage.
Vid märkbar förslitning måste man göra en ny justering genom att följa instruktionerna vid punkt 5.6.
Bromsbackarna måste bytas ut när bromsmaterialets tjocklek är mindre än 2 mm.

7.5 OLJA: oljebyte och nivåkontroll

Första oljebytet:

- mineralolja - efter cirka 350 timmar.
- syntetolja - efter cirka 700 timmar.

Rekommenderade oljebyten därefter:

- mineralolja efter 12–18 månader.
- syntetolja efter 24–36 månader.

Hur fyller man på oljan?
Vid påfyllningen får drivsystemet inte vara i drift.
Skruva loss pluggen och häll oljan i det särskilda påfyllningshålet tills den når upp till mitten av den transparenta nivåindikatorn.
Hur tömmer man oljan?
Vid tömningen får drivsystemet inte vara i drift.
Skruva loss tömningspluggen som sitter i drivsystemets bottendel (FIG. 3) och vänta tills all olja har runnit ut.

7.6 OLJA: kontrollera tätningar

Alla drivsystem från Montanari Giulio & C. har statiska tätningar (utan friktion) och dynamiska tätningar (med friktion).
Kontrollera regelbundet att det inte förekommer oljeläckage från drivsystemet.
Om det förekommer oljeläckage, kontakta Montanari Giulio & C. Srl för att byta ut den slitna tätningen.

7.7 DRIVSKIVA: kontrollera hålvägarnas slitage

När drivskivans hålvägar har slitits ut måste man byta ut dem.
Begär tillhörande instruktioner från det tekniska kontoret hos Montanari Giulio & C. och ange serienumret.
Förnya inte hålvägarna utan ett specifikt godkännande.

7.8 UTBYTE AV KOMPONENTER

Instruktioner för att byta ut komponenter, om det blir nödvändigt, måste
begäras av det tekniska kontoret hos Montanari Giulio & C. genom att ange drivsystemets serienummer.

7.9 KASSERING AV FÖRPACKNING OCH PRODUKT VID SLUTET AV DESS LIVSLÄNGD

Produkten består huvudsakligen av stål, gjutjärn, järn och andra material som gummi, plast etc., som inte är särskilt farliga.
Därför krävs inga särskilda säkerhetsåtgärder för bortskaffandet utöver de som normalt tillämpas för denna typ av avfall.
Skaffa bort produkten i enlighet med miljö- och hygienregler i det land där den är installerad.
För bortskaffande rekommenderar vi att du kontaktar ett specialiserat företag.
Observera att avfallsproducenten ansvarar för klassificeringen av avfallet.
Inom EU rekommenderas användning av regel 16.02.14 "Uttjänt utrustning, annan än den som nämns i 16.02.09 till 16.02.13" för bortskaffande.

© Copyright
Denna handbok tillhör Montanari Giulio &C. Srl.
Total eller partiell kopiering utan medgivande och spridning till tredje parter
utan företagets godkännande är förbjudna.
Tekniska förfrågningar måste skickas till:
service@montanari-giulio.com

Montanari Group
GEARLESS&GEARBOX
TRACTION MACHINES

MONTANARI GROUP HEADQUARTER
Montanari Giulio & C. Srl
Via Bulgaria, 39 - 41122 - Modena - Italien
Tel: +39 059 453611 - Fax: +39 059 315890 - info@montanarigiulio.com
www.montanarigiulio.com