Q-LIGHT 4 DESIGN
VW CADDY CARGO 21-

Art nr: Q900490
Monteringssats: 93622



Installation
Produkten monteras med Q-GRIP systemet.
Infästningen kläms runt krockbalken.
Fronten plockas av vid montage.

QPAX AB® Pellvägen 4, S-827 63 Färila
Telefon: +46(0)651-760 460 | E-post: info@qpax.se | qpax.se

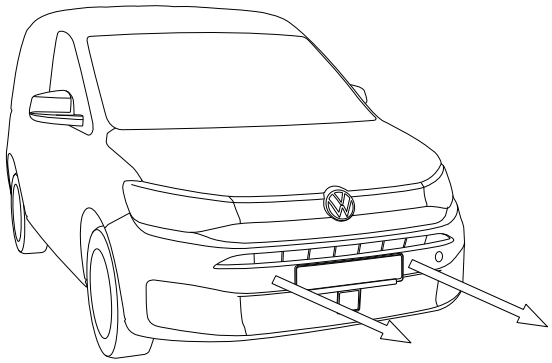

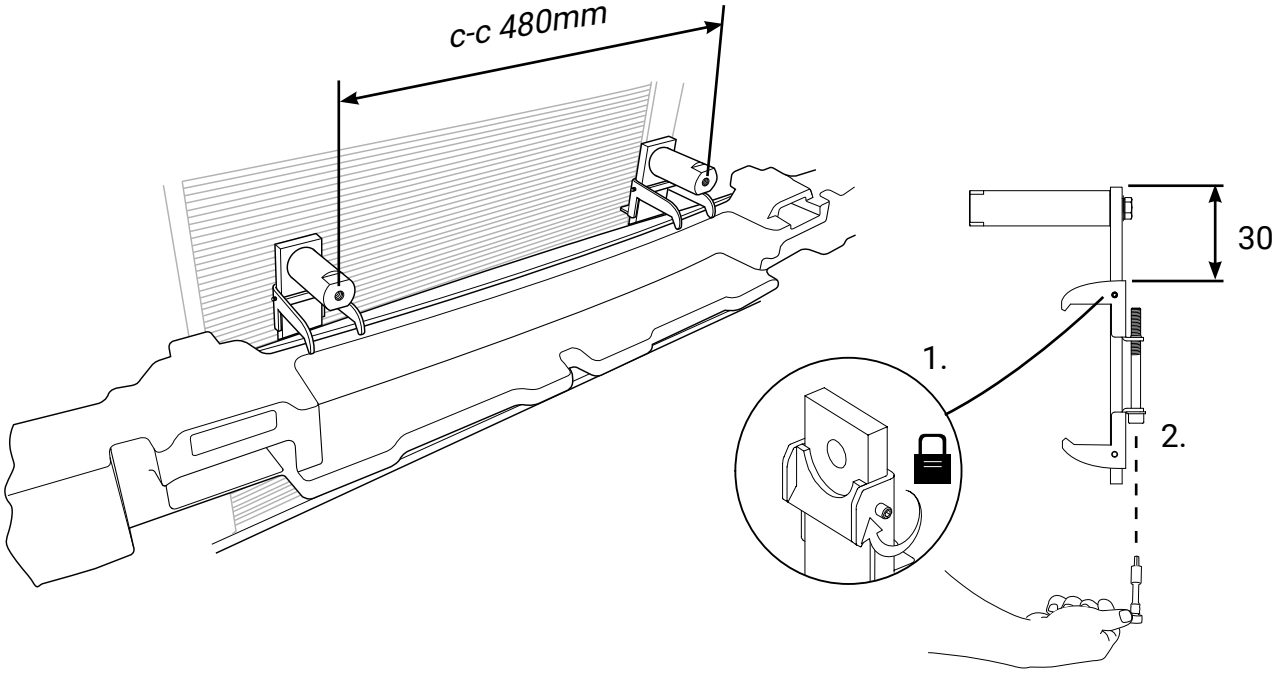
c-c 480mm
30
1.
2.

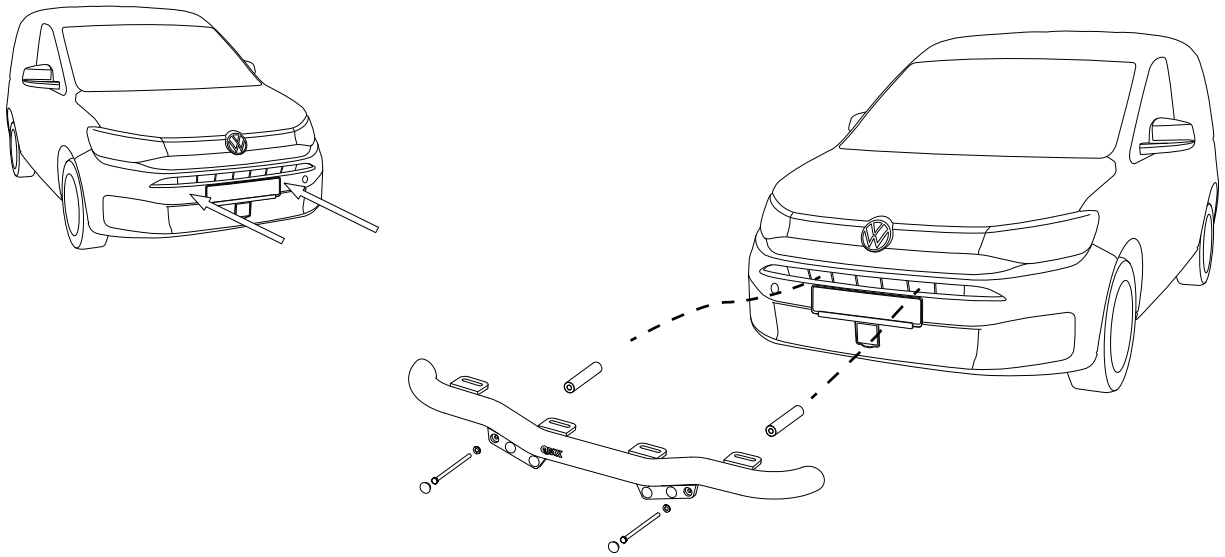

Nr	Ant	Ändring	Datum	Godk.
B		Pos 6 & 17: +10mm	2026-08-17	JNO
C		Pos 20, 21 & 22 ändrad	2026-11-03	JNO

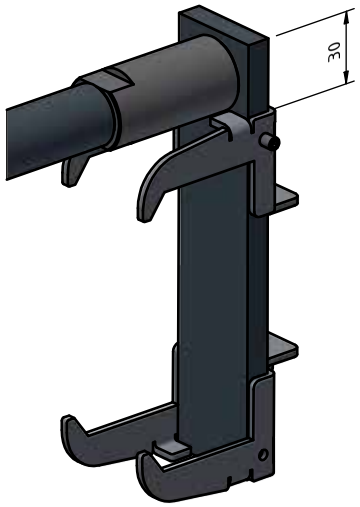

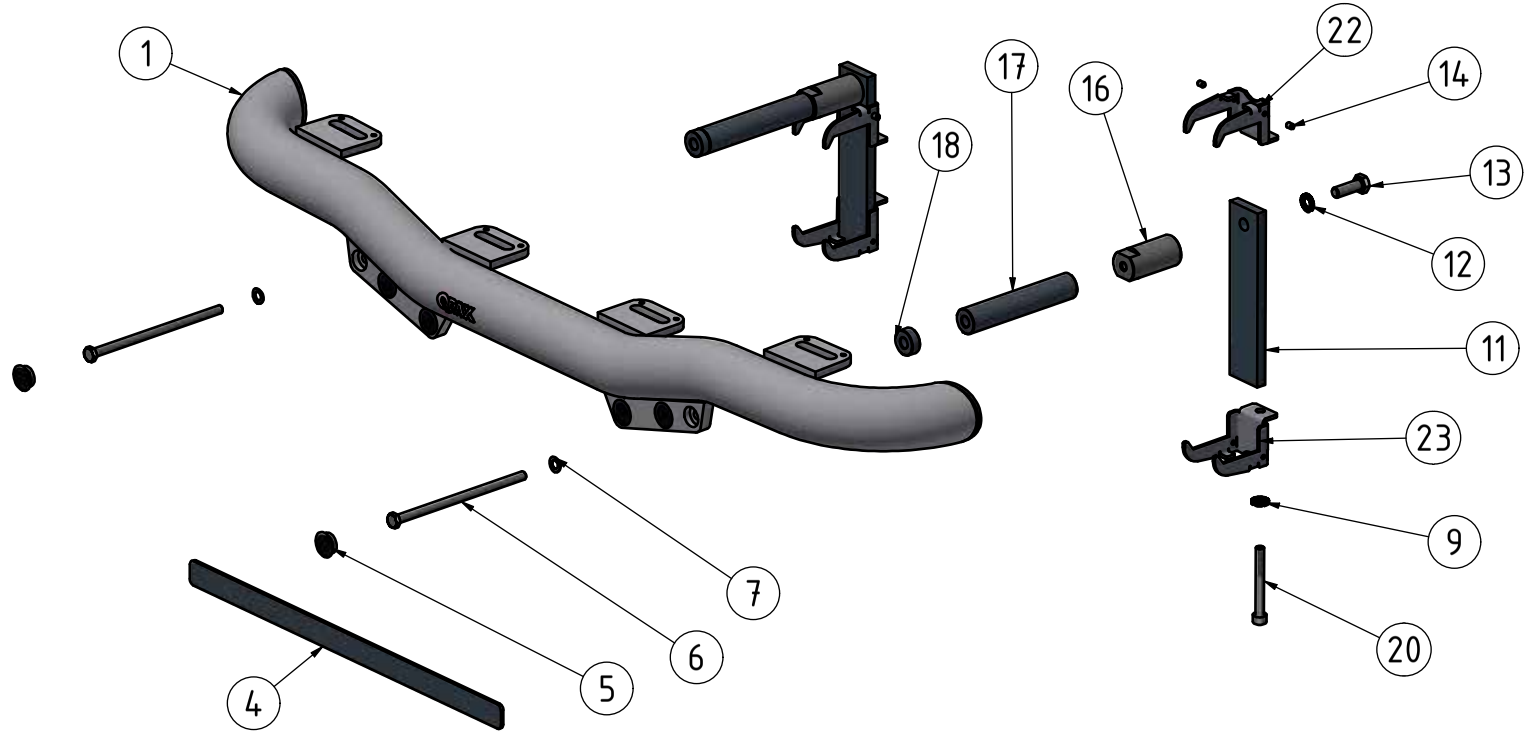

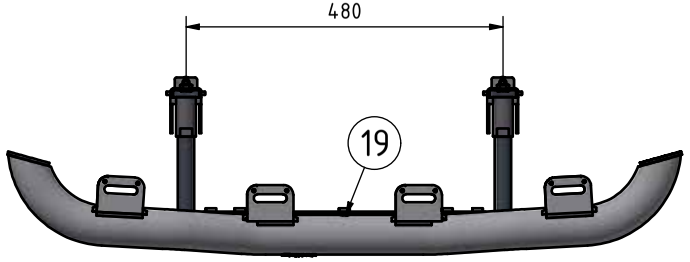

Pos	Ant	SMST Titel	Dimension	Artikel nr/Referens
23	2	Q-GRIP Klo 45-50	T=3	100612
22	2	Q-GRIP Klo 45-50 gänga	T=3	100613
20	2	Skruv MC6S	M8x70	34186
19	1	Täckplugg för Ø10mm	Ø13	50911
18	2	Aludistans 10	Ø25x10	100090
17	2	Aludistans 130	Ø25x130	10891
16	2	Q-GRIP Ståldistans Ø30x60	Ø30x60	100162
14	4	Stoppskruv	M5x8	34114
13	2	Skruv M6S	M10x30	34106
12	2	Bricka Nordlock M10	M10	34327
11	2	Q-GRIP Glidstång 180mm	40x10	100269
9	2	Bricka Nordlock M8 Bred	M8	34328
7	2	Bricka fjäder M8 rostfri	15x8,6x0,8	34329
6	2	Skruv M6SH	M8x160	34156
5	6	Täcklock Ø20mm hål	Ø25(20)x10	50937
4	1	Reklamlist Qpax		98021
3	1	Dekal QPAX	54x17	60325
2	2	Täcklock	T=5	101140
1	1	Q-LIGHT extraljusfäste		E63-152

Denna handling får inte kopieras utan vårt skriftliga medgivande och dess innehåll får inte yppas för tredje man och inte heller användas för något obehörigt ändamål.

Konstr.	Ritad	Kop.	Kontr.	Stand.	Godk.	Skala	Ersätter	Ersatt av
JNO	JNO					1 : 5		

Där ej annat anges, gäller SS-ISO 2768 - C och SMS 723 - B. Svetskvalité för svetsar enligt SS - ISO 5817 nivå C.

QPAX
Tel: +46 (0)651-760 460 Mail: info@qpax.se

Q-LIGHT 4 Design
VW Caddy Cargo 21-

Filnamn	Datum
93622.idw	2024-10-08

Art. nr	Rev
93622	C