T-rack bakre H2 (B90-1)
Master/Movano 11-

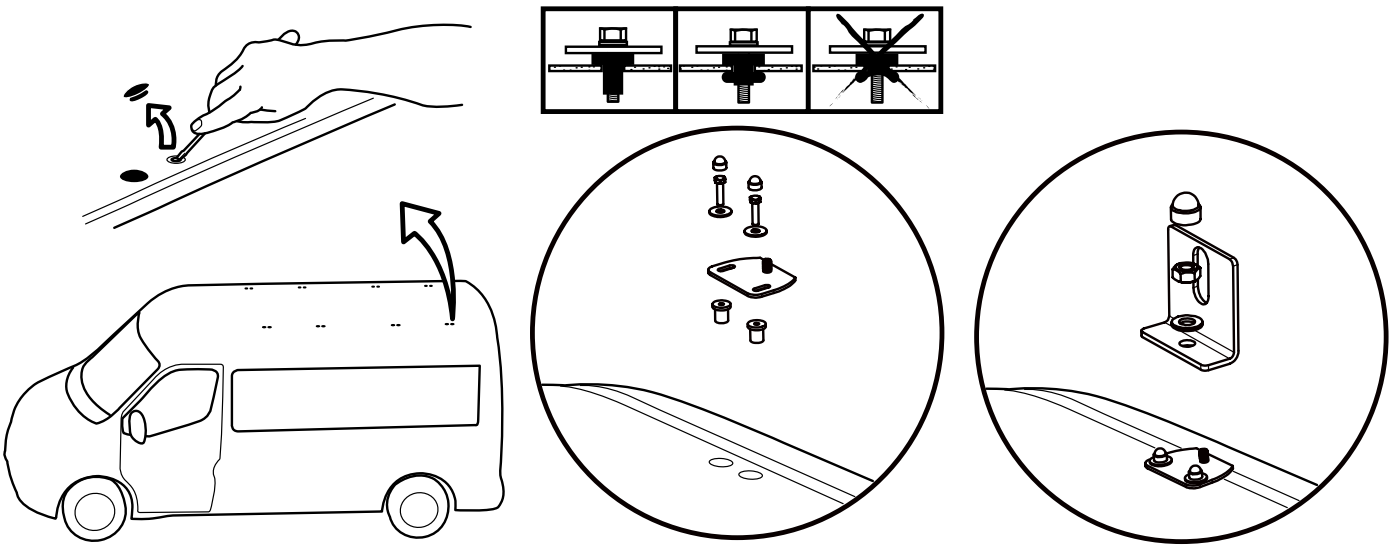

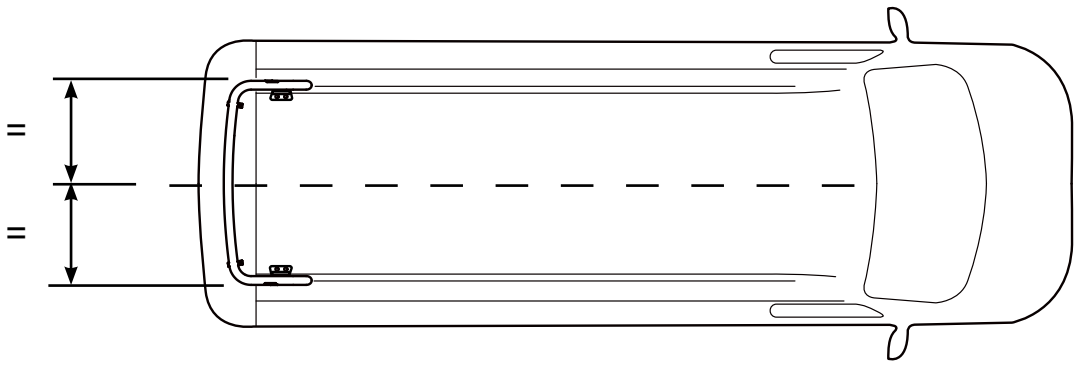

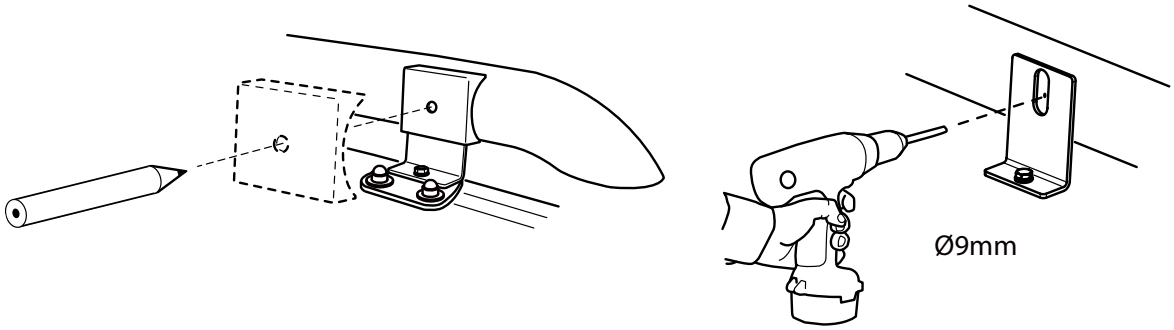

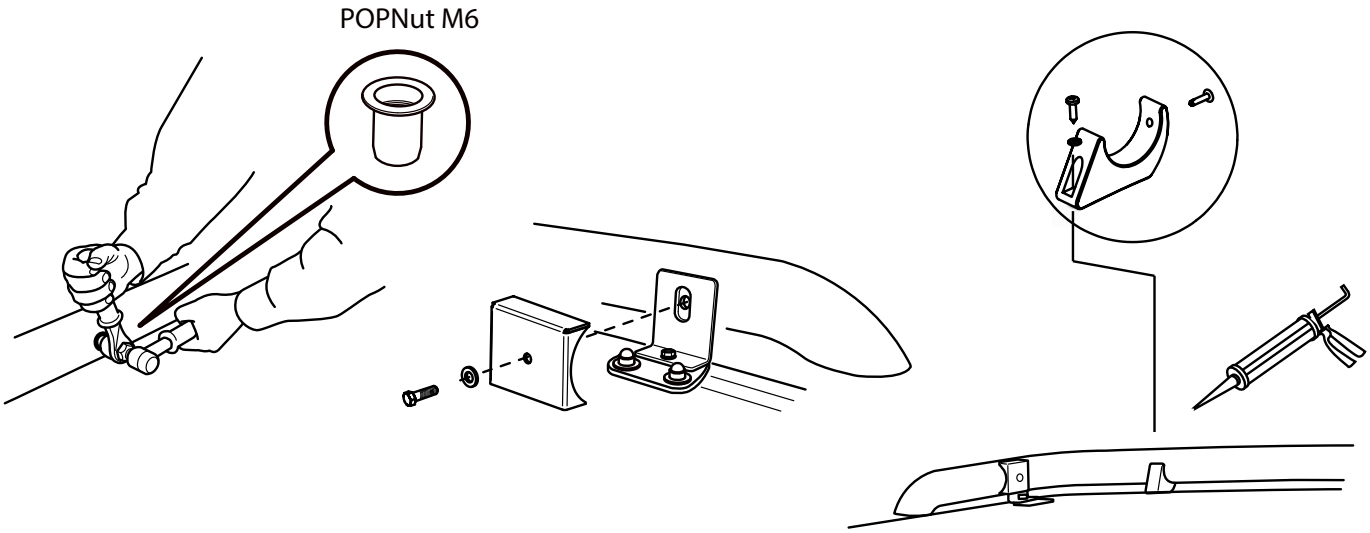

QPAX AB® Industrihuset Stocksbovägen 11H, S-820 41 Färila
Telefon: +46(0)651-760 460 | E-mail: info@qpax.se | www.qpax.se

Nr	Ant	Ändring	Datum	Godk.
B		Ny POPNut m. skruv	2015-05-06	

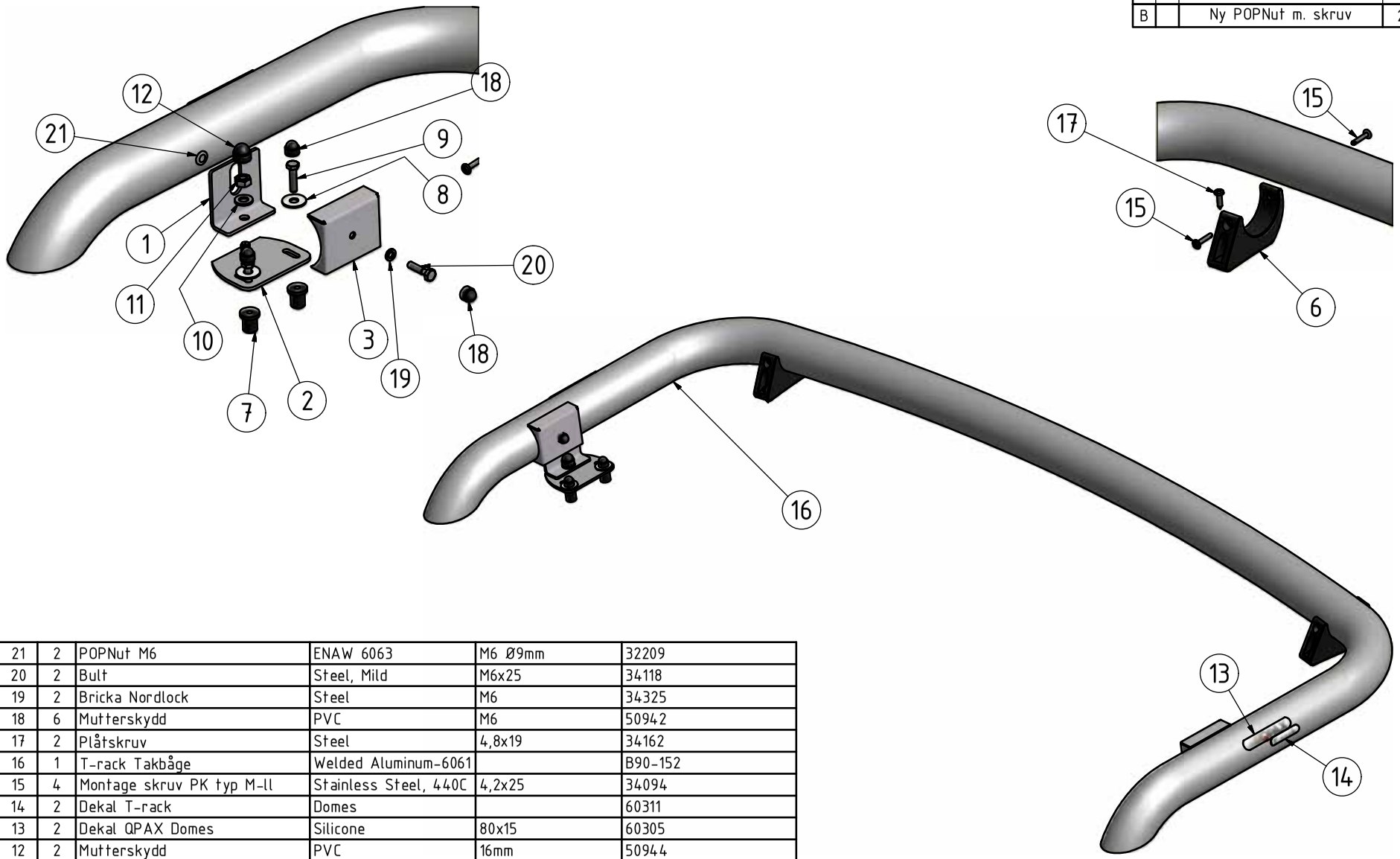

Pos	Anta	Titel/Benämning	Material	Dimension	PART NUMBER
21	2	POPNut M6	ENAW 6063	M6 Ø9mm	32209
20	2	Bult	Steel, Mild	M6x25	34118
19	2	Bricka Nordlock	Steel	M6	34325
18	6	Mutterskydd	PVC	M6	50942
17	2	Plåtskruv	Steel	4,8x19	34162
16	1	T-rack Takbåge	Welded Aluminum-6061		B90-152
15	4	Montage skruv PK typ M-ll	Stainless Steel, 440C	4,2x25	34094
14	2	Dekal T-rack	Domes		60311
13	2	Dekal QPAX Domes	Silicone	80x15	60305
12	2	Mutterskydd	PVC	16mm	50944
11	2	Mutter	Stainless Steel, 440C	M8	34208
10	2	Bricka Nordlock Bred	Steel	M8	34328
9	4	Skruv	Stainless Steel, 440C	M6x25	34118
8	4	Bricka	Steel	22x8x1,5	34314
7	4	Gummimutter	Rubber	M6 Ø13	34218
6	2	Låsbart stödfäste	Robalon	t=25	100141
3	2	Aluplåt	ENAW 5754	T=2	100209
2	2	Fästplåt med pressskruv			100297
1	2	Aluplåt	Aluminum-6061	T=3	100270

Konstr.	Ritad	Kop.	Kontr.	Stand.	Godk.	Skala	Ersätter	Ersatt av
ET	ET					1:5		

Där ej annat anges, gäller SS-ISO 2768 - C och SMS 723 - B. Svetskvalité för svetsar enligt SS - ISO 5817 nivå C.

QPAX
email:info@qpax.se
Tel +46 (0)651-211 70
Fax +46 (0)651-211 77

T-rack Takbåge bakre till Master/Movano 11-

Filnamn	Datum
93071	2010-10-26

Art. nr	Rev
93071	B

Denna handling får inte kopieras utan vårt skriftliga medgivande och dess innehåll får inte yppas för tredje man och inte heller användas för något obehörigt ändamål.