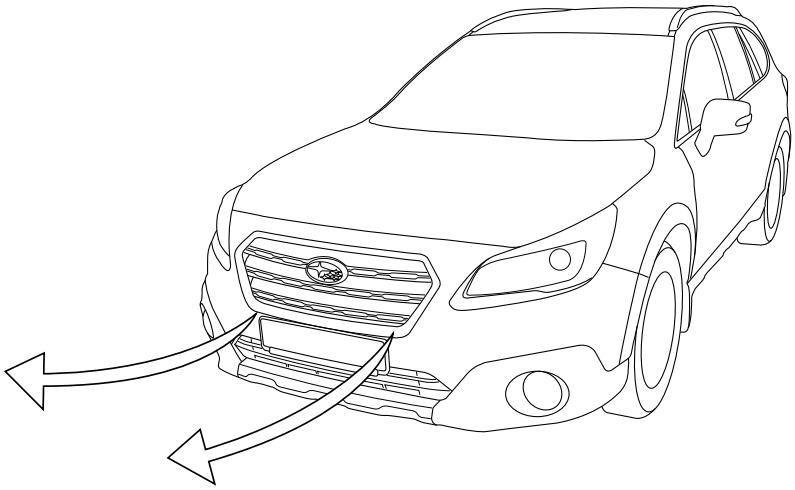

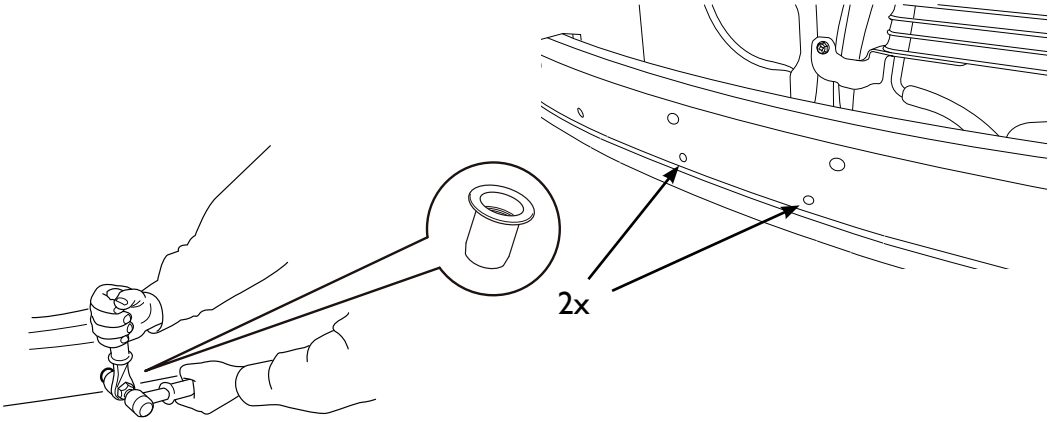
2x

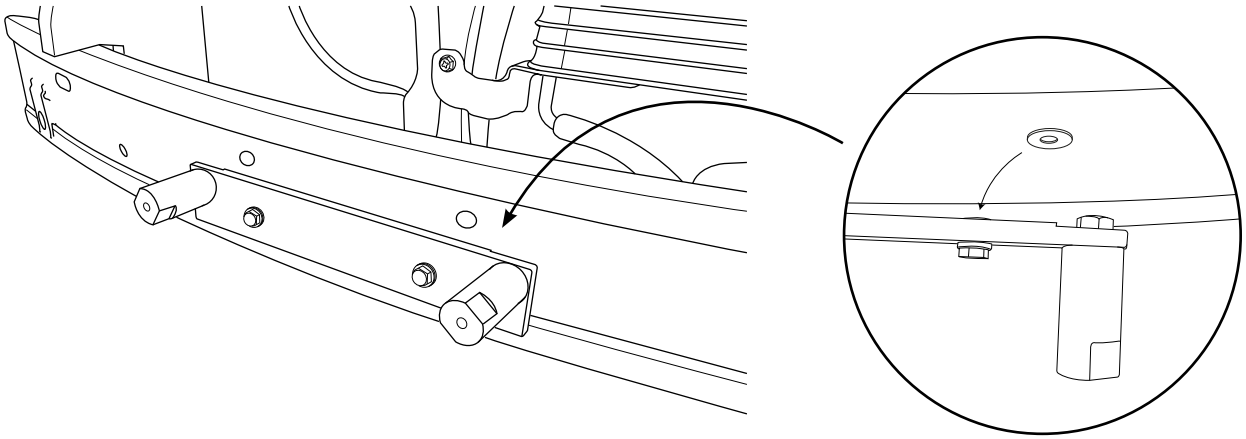

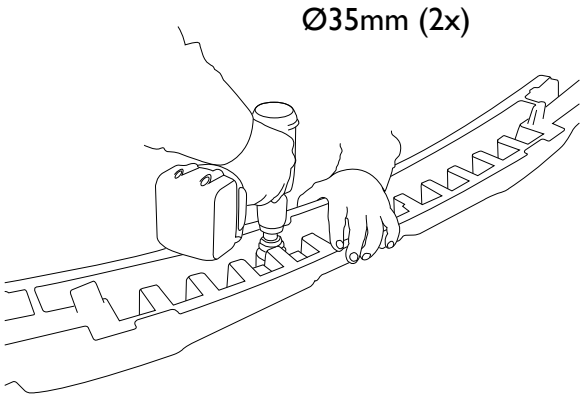
Ø35mm (2x)

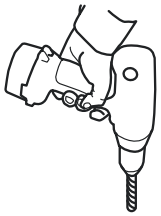
Ø25mm (2x)

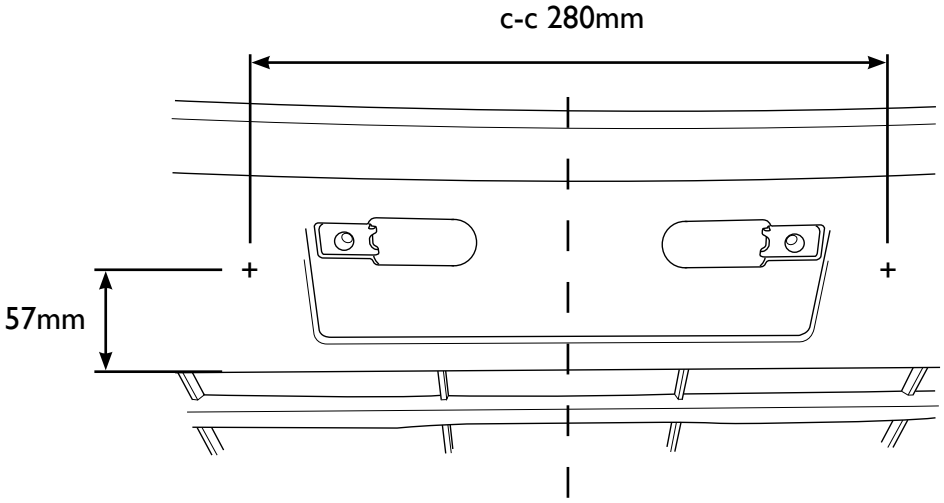
c-c 280mm
57mm

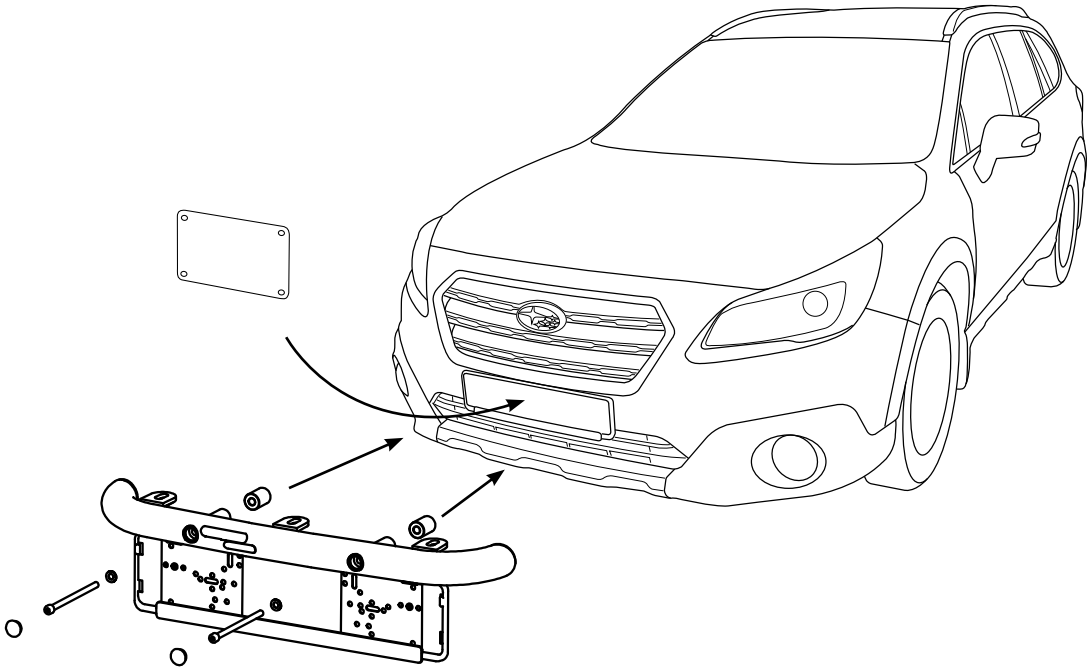

Nr	Ant	Ändring	Datum	Godk.

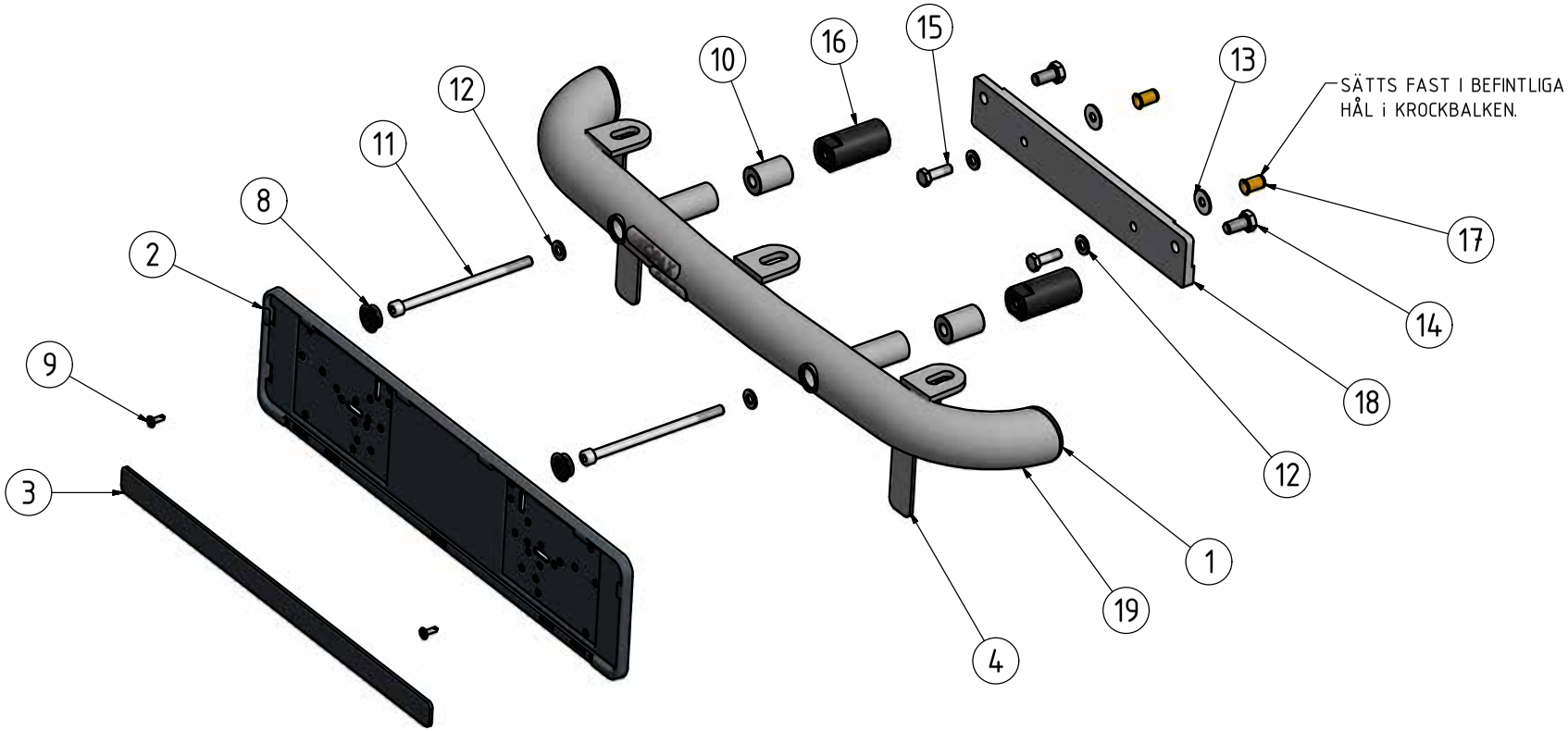

Pos	Ant	SMST Titel	MATERIAL	Dimension	Artikel nr/Referens
19	1	Q-light Extraljusfäste	Welded Aluminum-6061	Ø50	E10-152
18	1	Konsol	ENAW 5754	T=10	100557
17	2	Nitmutter	Steel	M8	32207
16	2	Ståldistans	Stål Ovako 550	Ø30	100162
15	2	Sexkantskruv	Stainless Steel, 440C	M8	34105
14	2	Sexkantskruv	Stainless Steel, 440C	M10	34104
13	2	Bricka bred	Steel	22x8x1,5	34314
12	4	Bricka Nordlock Bred	Steel	M8	34328
11	2	Sexkanthålskruv	Stainless Steel, 440C	M8x140	34174
10	2	Aludistans	ENAW 6082	Ø25x35	100181
9	2	Montage skruv PK typ M-ll	Stainless Steel, 440C	4,2x14	34096
8	2	Täcklock	Nylon-6/6	Ø25x10	50937
7	1	Q-light dekal	Domes		60313
6	1	Dekal QPAX	Silicone	80x15	60305
5	1	Nummerplåtshållarfäste Vä	EN-AW 5754	T=3	100510
4	1	Nummerplåtshållarfäste	EN-AW 5754	T=3	100509
3	1	Reklamlist Qpax	Polycarbonate		98021
2	1	Skylthållare	Polycarbonate		98020
1	2	Ändpropp	Nylon-6/6	Ø50	50929

Konstr.	Ritad	Kop.	Kontr.	Stand.	Godk.	Skala	Ersätter	Ersatt av
JNO	JNO					1 : 4		

QPAX
Tel +46 (0)651-760 460 email: info@qpax.se

Q-light extraljusfäste
Subaru Outback 15-

Filnamn	Datum
93196.idw	2015-03-02

Art. nr	Rev
93196	A

Denna handling får inte kopieras utan vårt skriftliga medgivande och dess innehåll får inte yppas för tredje man och inte heller användas för något obehörigt ändamål.