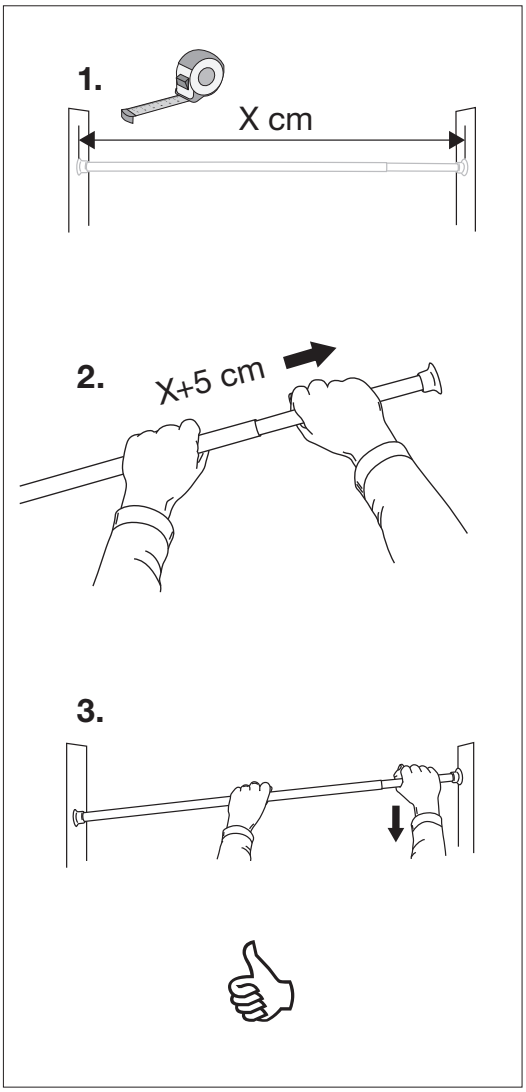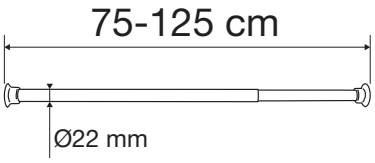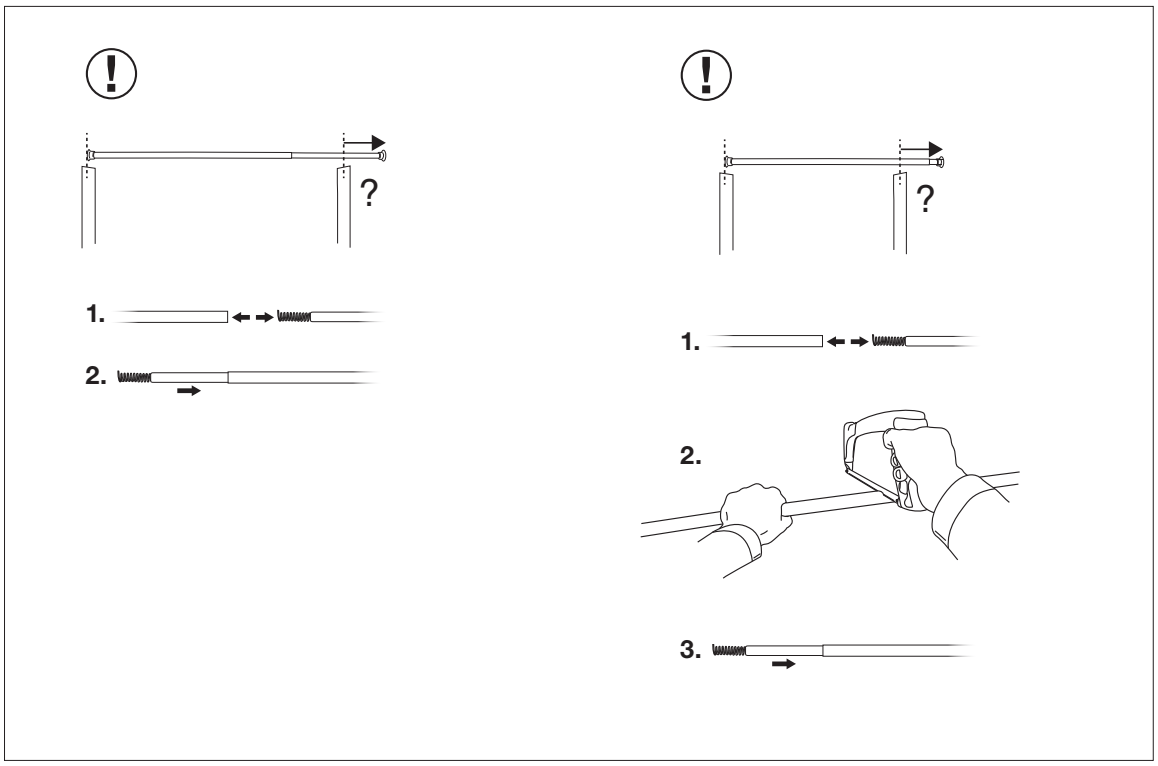Duschy 670-xx