FICHE TECHNIQUE & PIÈCES DÉTACHÉES - ARMATURE ZP 330

TENTE PLIANTE
ZP SERIE

1. Platine de pied ZP
2. Partie basse de pied ZP
3. Partie haute pied ZP
4. Clip de réglage hauteur de pied
5. Bloc poignée d'angle ZP complet
6. Clip de blocage bas de pied
7. Pièce de connexion d'angle 2 branches partie haute
8. Pièce de connexion 3 branches
9. Crochet d'aubanage
10. Ciseaux ZP 1,5m
11. Mât complet
12. Partie haute de mât
13. Partie basse de mât
14. Pièce de connexion 4 branches basse
15. Pièce de connexion 4 branches haute
16. Soucoupe de mât ZP
17. Ressort de mât
18. Visserie inox
19. Pied ZP complet
20. Capot de protection d'angle
21. Câble de tension
22. Cran de blocage poignée ZP
23. Griffe de blocage poignée ZP
24. Poignée ZP
25. Gâchette ZP

LPTENT
www.lptent.fr

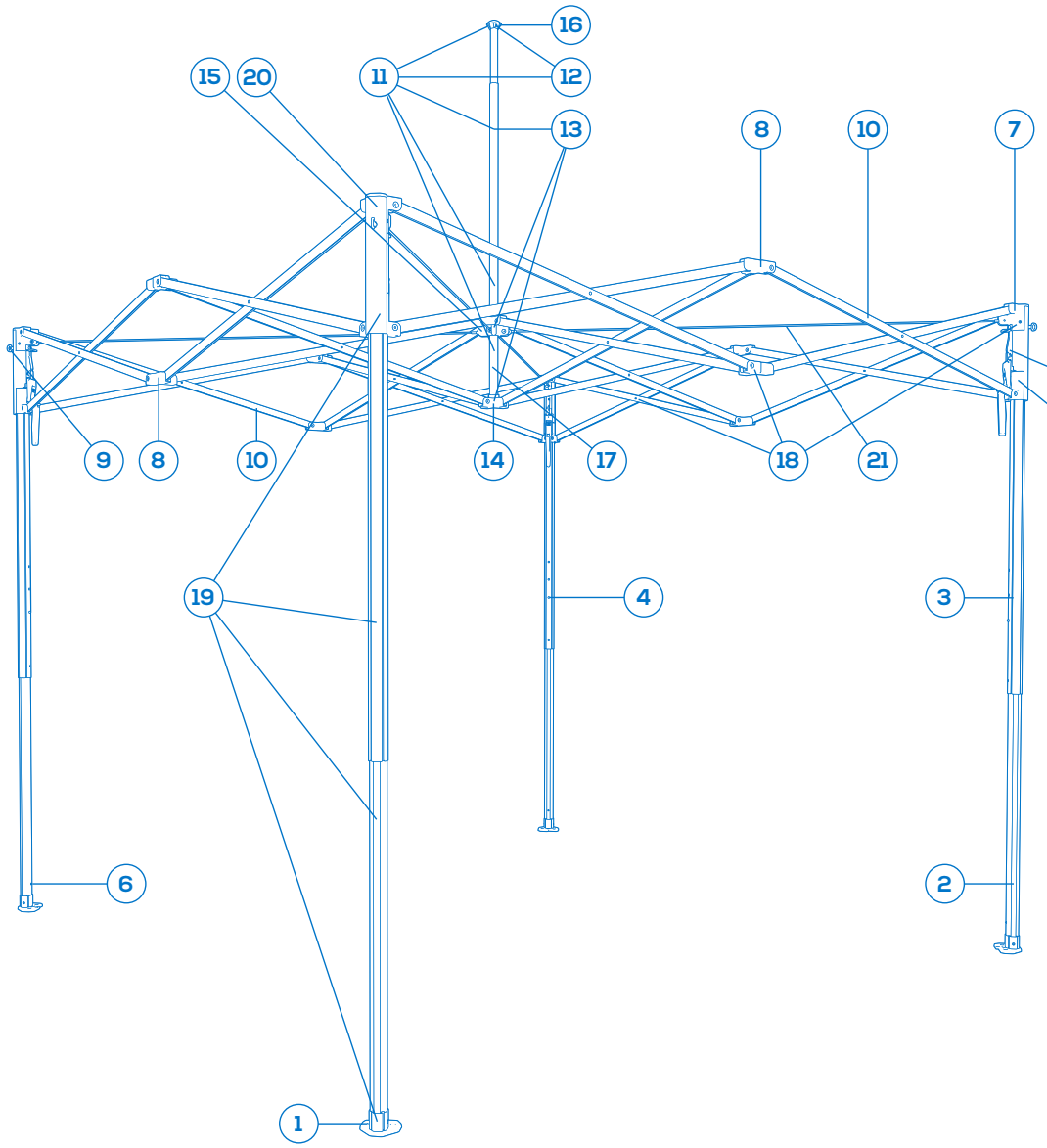

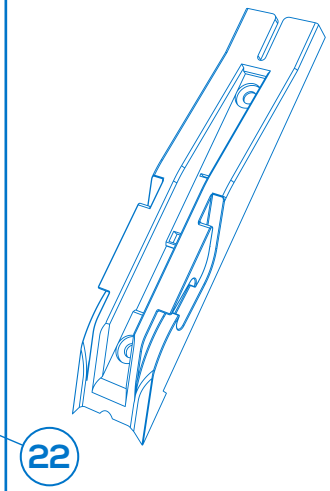

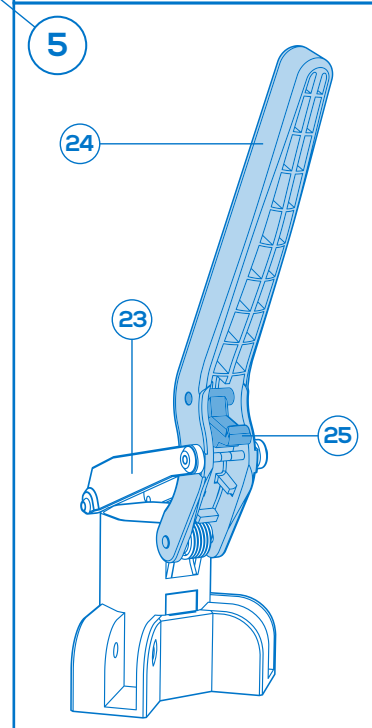

PIÈCES DÉTACHÉES - ARMATURE ZP 330

1 **ZFP**

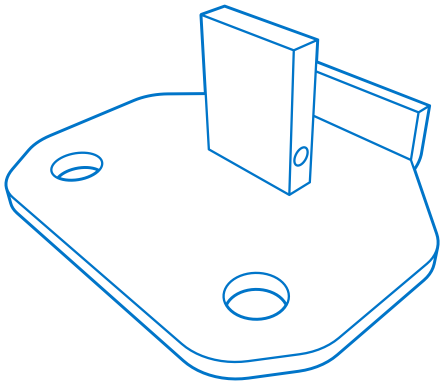

Platine de pied ZP

2 **ZFFLP**

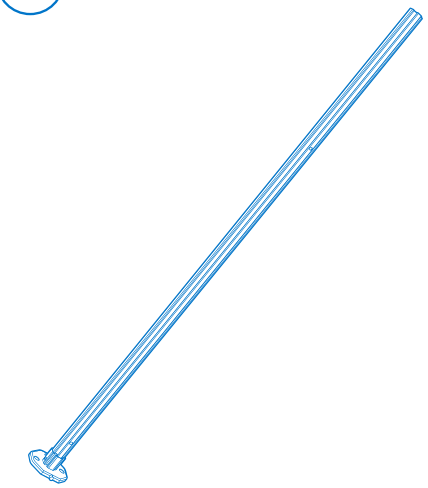

Partie basse de pied ZP

3 **ZFFHP330**

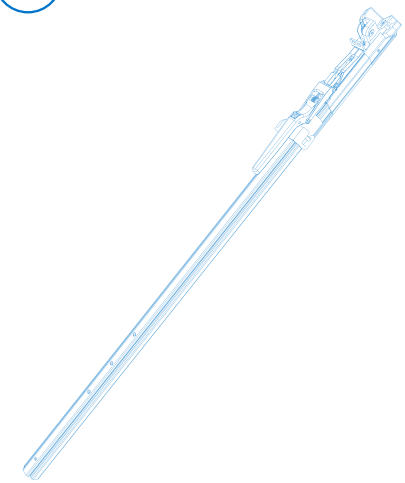

Partie haute pied d'angle XP

4 **ZFHAC**

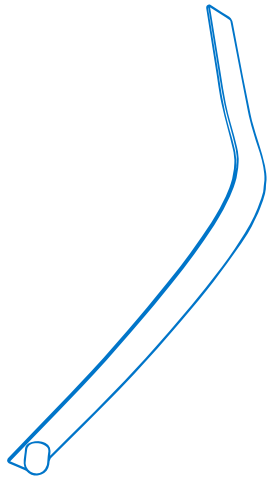

Clip de réglage hauteur de pied

5 **ZFH330**

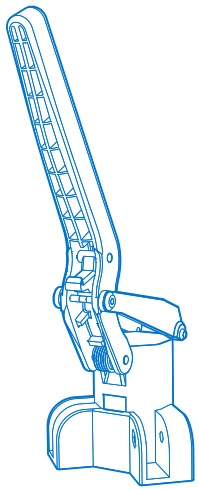

Bloc poignée d'angle ZP complet

6 **ZFLC**

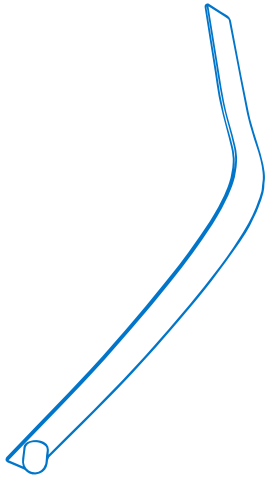

Clip de blocage bas de pied

7 **ZFFTC**

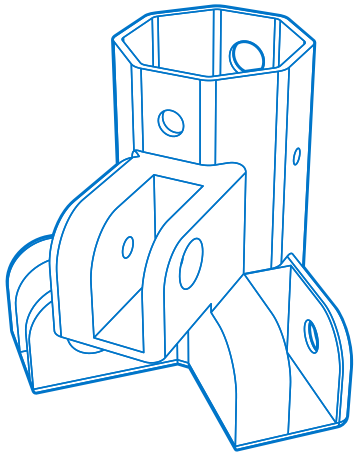

Pièce de connexion d'angle 2 branches partie haute

8 **ZFSC3W**

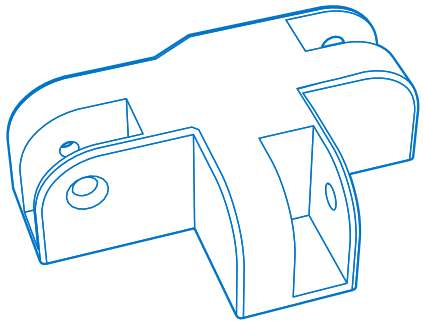

Pièce de connexion 3 branches

PIÈCES DÉTACHÉES - ARMATURE ZP 330

9 **ZFSH**

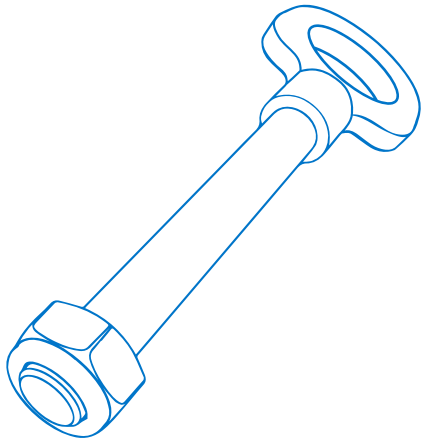

Crochet d'aubanage

10 **ZFS330**

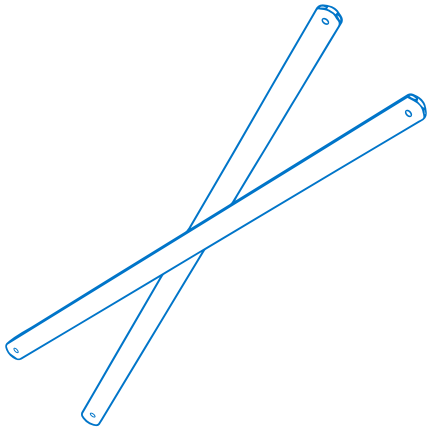

Ciseaux ZP 1,5m

11 **ZFMP330**

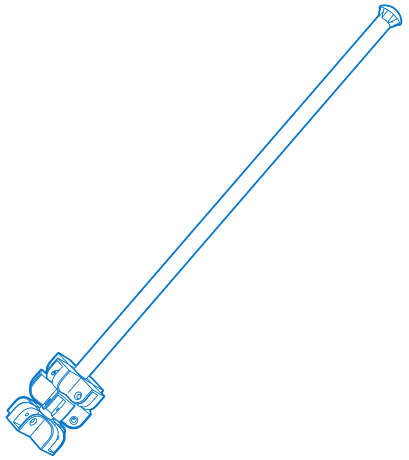

Mât complet

12 **ZFMPH330**

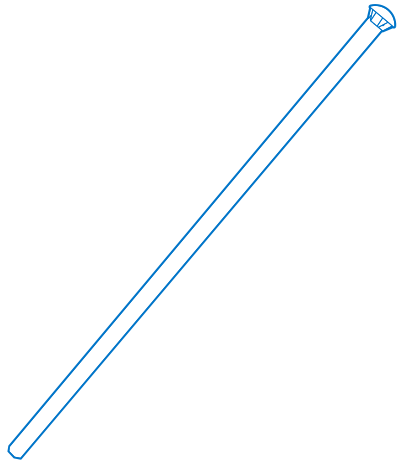

Partie haute de mât

13 **ZFMPL330**

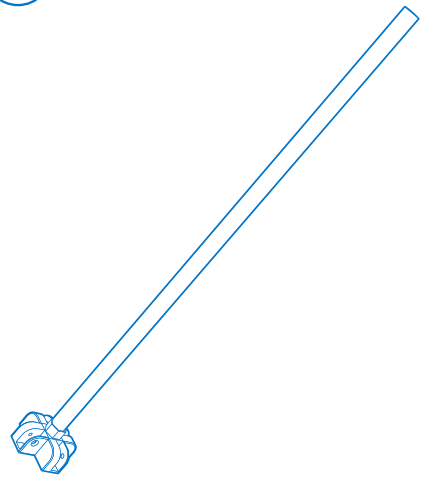

Partie basse de mât

14 **ZFMPLC**

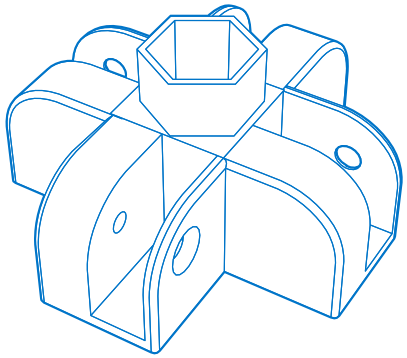

Pièce de connexion 4 branches basse

15 **ZFMPHC**

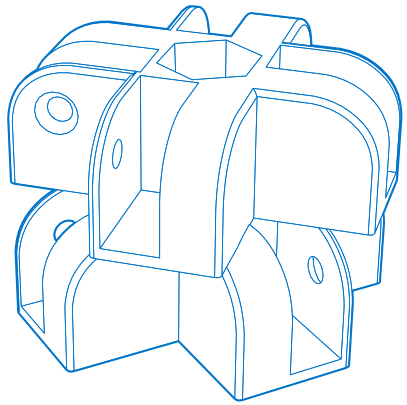

Pièce de connexion 4 branches haute

16 **ZFMPT**

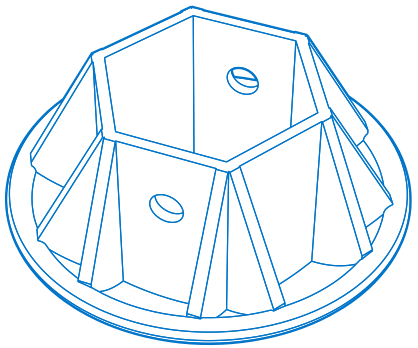

Soucoupe de mât ZP

PIÈCES DÉTACHÉES - ARMATURE ZP 330

17 **ZPF**

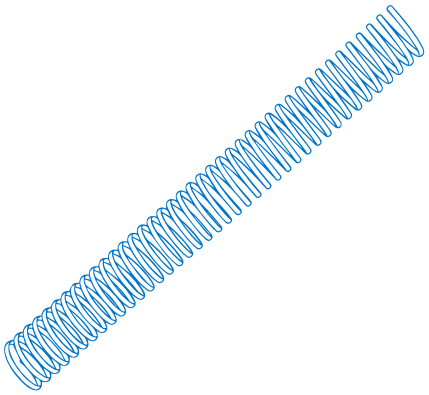

Ressort de mât

18 **FS**

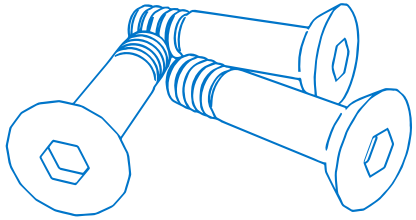

Visserie inox

19 **ZFF330**

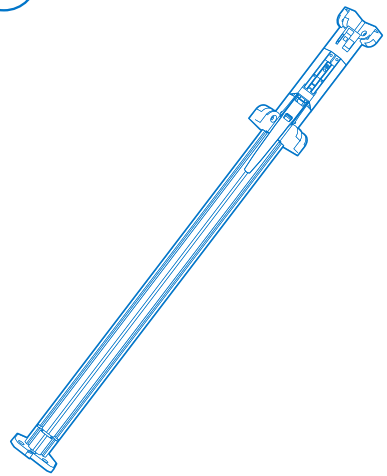

Pied ZP complet

20 **ZPFFCH**

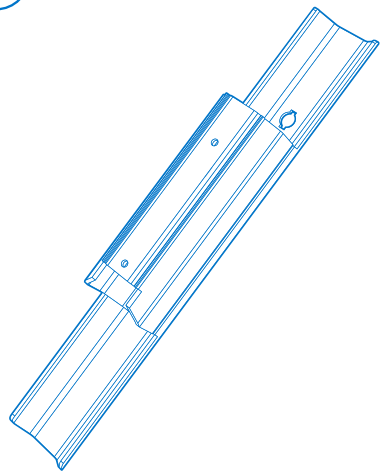

Capot de protection d'angle

21 **ZFC330**

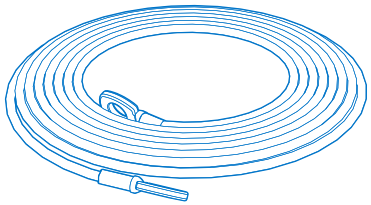

Câble de tension

22 **ZFMAH**

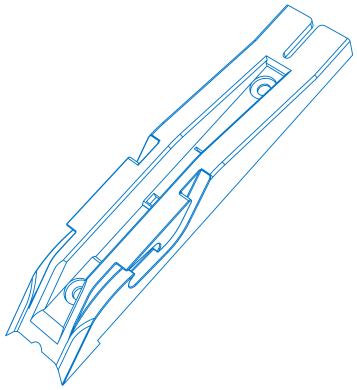

Cran de blocage poignée

23 **ZFHSM**

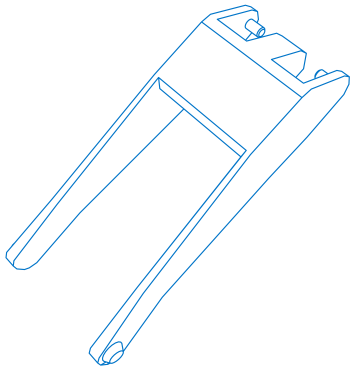

Griffe de blocage poignée

24 **ZFHBP**

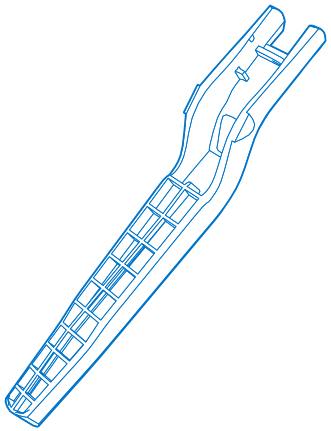

Poignée ZP

25 **ZFHRP**

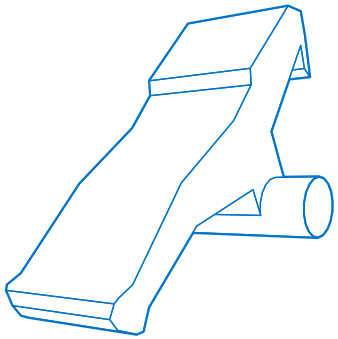

Gâchette ZP

LPTENT - SARL au capital de 160.000 € - SIRET 49036244900020 - APE 4649B - N°TVA : FR06490362449