993100

Katrin Metall Dispenser M för Torkrullar, Borstat Stål

Robust och stilren dispenser i rostfritt stål för torkrulla som kombinerar både elegans och miljöer med hög trafik. Den borstade stålytan motstår fingeravtryck och slitage, medan den låsbara designen säkerställer trygg användning i offentliga och industriella utrymmen. Designad för medelstora rullar och kompatibel med både hylsfria och löstagbara hylsor för centrummatade papper.



- Borstat rostfritt stål – ett premiumutseende med långvarig hållbarhet
- Mediumkapacitet – lämplig för toaletter, köksmiljöer och industriella arbetsplatser med hög belastning
- Enkelt frontskjutande påfyllningssystem – sparar tid och ansträngning
- Inspektionsfönster – säkerställer att underhåll sker i rätt tid
- Låsbar – idealisk för offentliga och industriella miljöer
- Stödjer Katrin hylsfria och löstagbara centrummatade pappersrullar
- Denna produkts klimatavtryck är 12,79 kg CO_2e per transportförpackning. Läs mer>

ISO 9001 ISO 14001

Ursprungsland: Spanien

Produkter

Längd/Djup	261 mm	Färg	Rostfritt stål
Bredd	261 mm	Gross vikt	3,100 kg
Höjd	376 mm		

Handelsenhet

Längd/Djup	390 mm	Gross vikt	3,69 kg	EAN kod	6 414300 993100
Bredd	270 mm	Konsument-förpackningar per säck/kartong	1		
Höjd	290 mm				

Copyright © Metsä Tissue Corporation

Pall

Längd/Djup	1 200 mm	Gross vikt	140,08 kg	EAN kod	6 414307 993103
Bredd	800 mm	Transport -förpackningar/Pall	32		
Höjd	1 310 mm				

Matt och installation

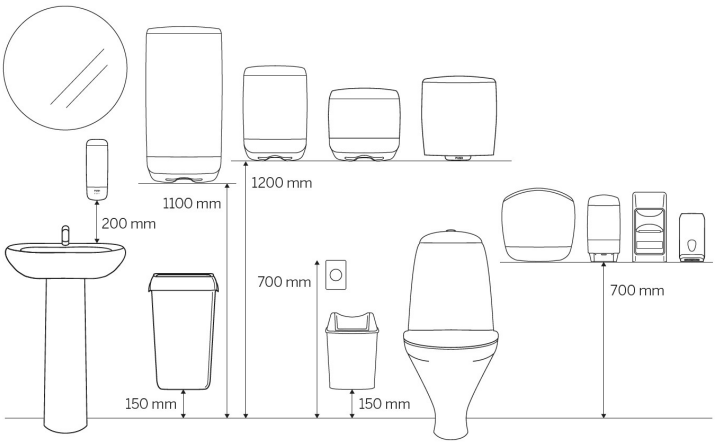

Relaterade produkter



464414
Katrin Torkrulle M 2-Lagers
Laminerad, Blå



448311
Katrin Torkrulle M 1-Lagers



475355
Katrin Plus Torkrulle M
1-Lagers



448610
Katrin Plus Torkrulle M
2-Lagers

Valt produktsortiment: Sverige

Detta produktdatablad är endast avsett för informationssyfte, och Metsä Tissue tar inget ansvar för eventuella fel, brister eller felaktigheter i innehållet. Vi förbehåller oss rätten att när som helst och utan föregående meddelande göra ändringar i våra produkter, produktinformation och produktsortiment.

 Copyright © Metsä Tissue Corporation