997016

Katrin Gigant L Dispenser, Vit Metall

Dispenser i vit metall för toalettpapper för högtrafikerade toaletter. Utformad för Gigant (jumbo) toalettrullar i storlek M och L. Det borstade stålhöljet med vit epoxibeläggning ger både lång hållbarhet och ett rent, professionellt utseende. Med ett inspektionsfönster för enkel påfyllningskontroll och låsbar konstruktion är den idealisk för krävande miljöer som köpcentrum och offentliga byggnader.



- Kompatibel med Gigant jumbo-toalettrullar i storlek M och L för maximal kapacitet i välbesökta toaletter
- restrullehållare säkerställer fullständig förbrukning och minskar avfall
- Inspektionsfönster för snabb visuell kontroll av påfyllningsbehov
- Hållbart borstat stål med vit epoxibeläggning – hygieniskt och långlivat
- Låsbar
- Enkel att installera, ladda och underhålla
- Denna produkts klimatavtryck är 6,16 kg CO_2e per transportförpackning. Läs mer>

ISO 9001 **ISO 14001**

Ursprungsland: Spanien

Produkter

Längd/Djup	129 mm	Färg	Vit		
Bredd	310 mm	Gross vikt	2,100 kg		
Höjd	330 mm				

Handelsenhet

Längd/Djup	320 mm	Gross vikt	2,1 kg	EAN kod	6 414300 997016
Bredd	320 mm	Konsument-förpackningar per säck/kartong	1		
Höjd	142 mm				

Copyright © Metsä Tissue Corporation

Pall

Längd/Djup	1 200 mm	Gross vikt	144,7 kg	EAN kod	6 414305 997011
Bredd	800 mm	Transport -förpackningar/Pall	57		
Höjd	576 mm				

Matt och installation

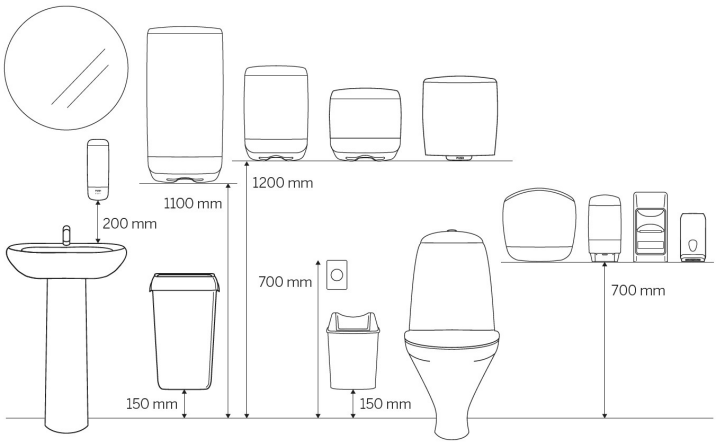

Relaterade produkter



63338
Katrin Toalettpapper Gigant L 2-Lagers



102060
Katrin Toalettpapper Gigant M 1-lagers



109724
Katrin Plus Toalettpapper Gigant M 2-Lagers

Valt produktsortiment: Sverige

Detta produktdatablad är endast avsett för informationssyfte, och Metsä Tissue tar inget ansvar för eventuella fel, brister eller felaktigheter i innehållet. Vi förbehåller oss rätten att när som helst och utan föregående meddelande göra ändringar i våra produkter, produktinformation och produktsortiment.

 Copyright © Metsä Tissue Corporation