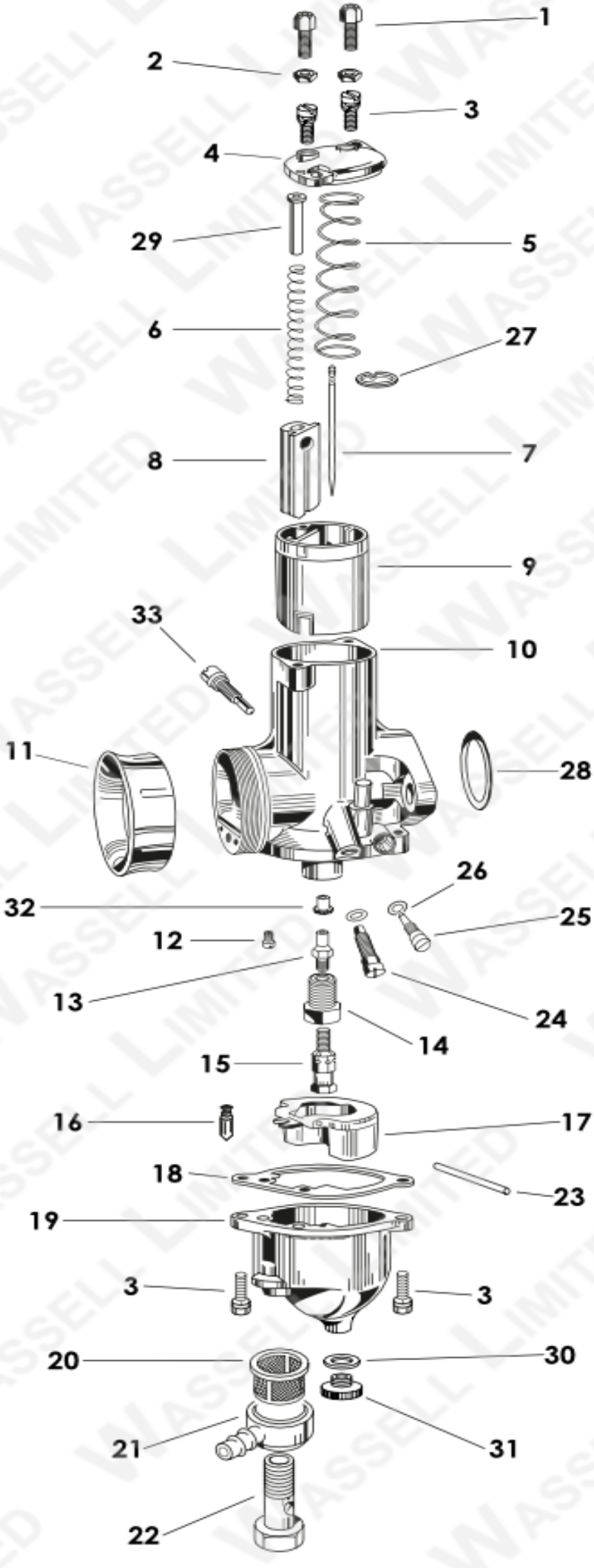
1
2
3
4
29
5
6
27
8
7
9
33
10
11
28
32
26
25
12
13
24
14
15
16
17
18
23
19
3
3
20
30
21
31
22