Q-LED (L10-1)
KIA Sorento 15-

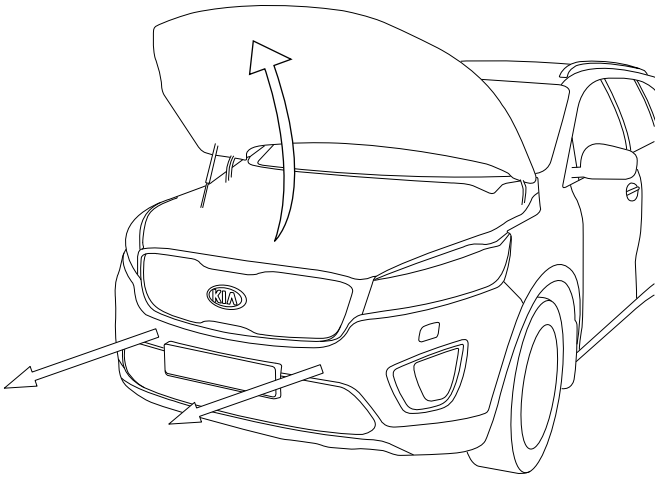

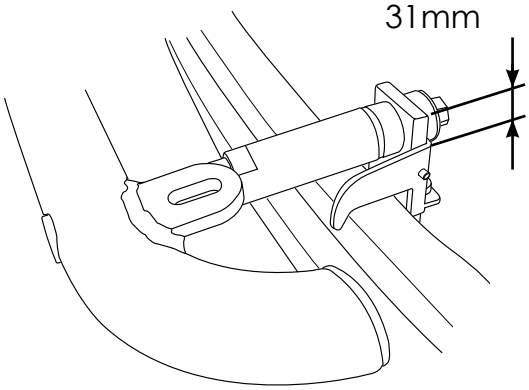

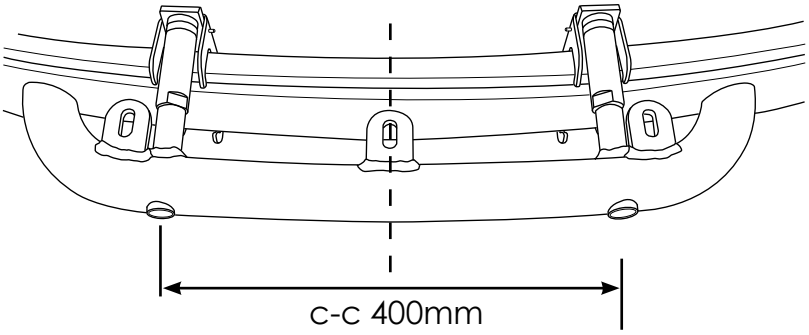

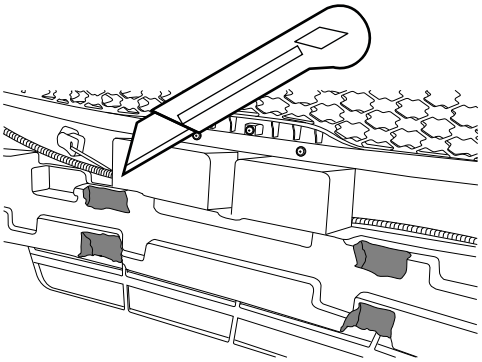

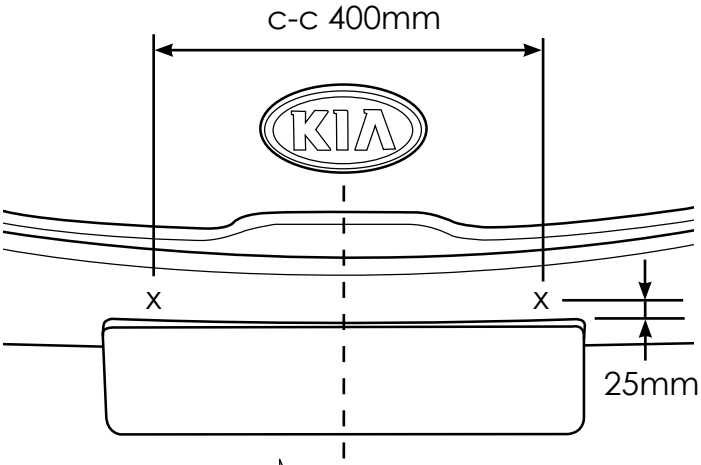

1.

2.

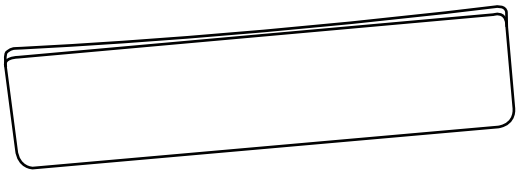

QPAX AB® Stocksbovägen 11H, S-820 41 Färila
Telefon: +46(0)651-760 460 | E-mail: info@qpax.se | www.qpax.se

Nr	Ant	Ändring	Datum	Godk.

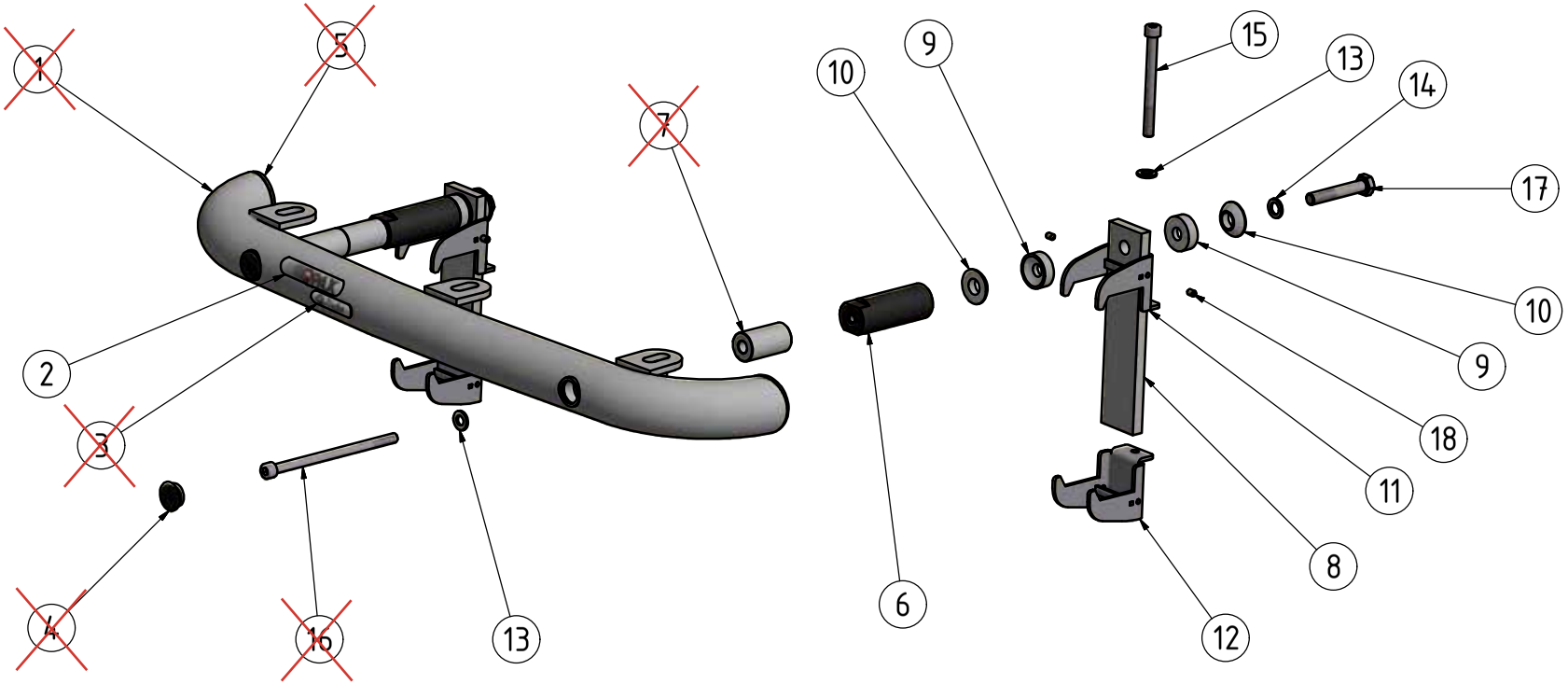

REPLACED AND ADJUSTED FOR Q-LED

Pos	Ant	SMST Titel	MATERIAL	Dimension	Artikel nr/Referens
18	4	Stoppskruv med sexkantshål	Stainless Steel, 440C		34114
17	2	Sexkantskruv	Stainless Steel, 440C		34136
16	2	Sexkanthålskruv	Stainless Steel, 440C		34174
15	2	Sexkanthålskruv	Stainless Steel, 440C		34173
14	2	Bricka Nordlock	Steel	M10	34327
13	4	Bricka Nordlock Bred	Steel	M8	34328
12	2	Q-grip Klo 40-45 gängad			100611
11	2	Q-grip Klo 40-45mm			100610
10	4	Bricka hane	Steel		100159
9	4	Bricka hona	Steel		100158
8	2	Plattjärn	S235JRG2	40x10	100269
7	2	Aludistans	ENAW 6082	Ø25x45	100088
6	2	Distansmutter	Stål Ovako 550	Ø30	100164
5	2	Ändpropp	Nylon-6/6	Ø50	50929
4	2	Täcklock	Nylon-6/6	Ø25x10	50937
3	1	Q-light dekal	Domes		60313
2	1	Dekal QPAX	Silicone	80x15	60305
1	1	Q-light Extraljusfäste	Welded Aluminum-6061		E11-1 E11-2

Konstr.	Ritad	Kop.	Kontr.	Stand.	Godk.	Skala	Ersätter	Ersatt av
JNO	JNO					1 : 4		

Där ej annat anges, gäller SS-ISO 2768 - C och SMS 723 - B. Svetskvalité för svetsar enligt SS - ISO 5817 nivå C.

QPAX
Tel +46 (0)651-760 460 email:info@qpax.se

Q-light extraljusfäste
Kia Sorento 15-

Filnamn	Datum
93201.idw	2015-10-19

Art. nr	Rev
93201	A

Denna handling får inte kopieras utan vårt skriftliga medgivande och dess innehåll får inte yppas för tredje man och inte heller användas för något obehörigt ändamål.