Q-LED
VW TRANSPORTER T6.1 20-

Art nr: QL90124
Monteringssats: 93429

Installation
Huvudinfästningen för bågen monteras i befintliga hål i krockbalken.

Fronten plockas av vid montage.

QPAX AB® Pellvägen 4, S-827 63 Färila
Telefon: +46(0)651-760 460 | E-post: info@qpax.se | qpax.se

Montageinstruktion

Q-LED
VW T6.1 20-

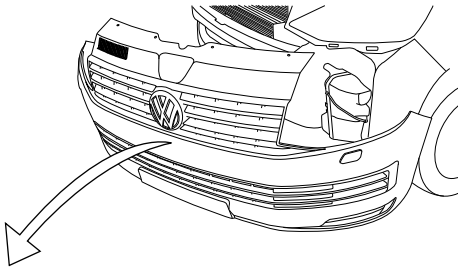

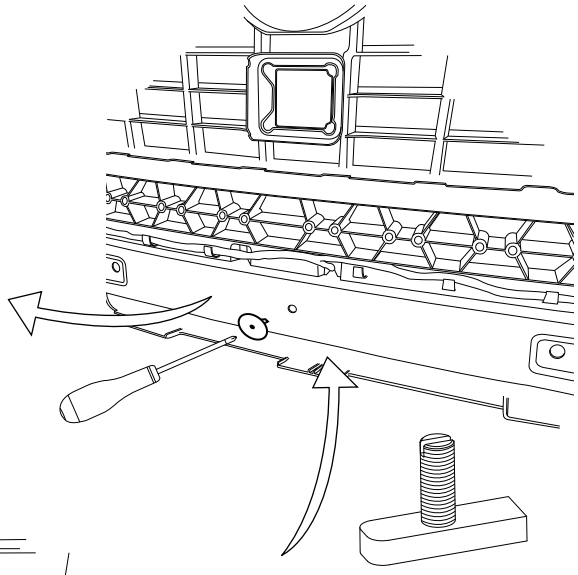

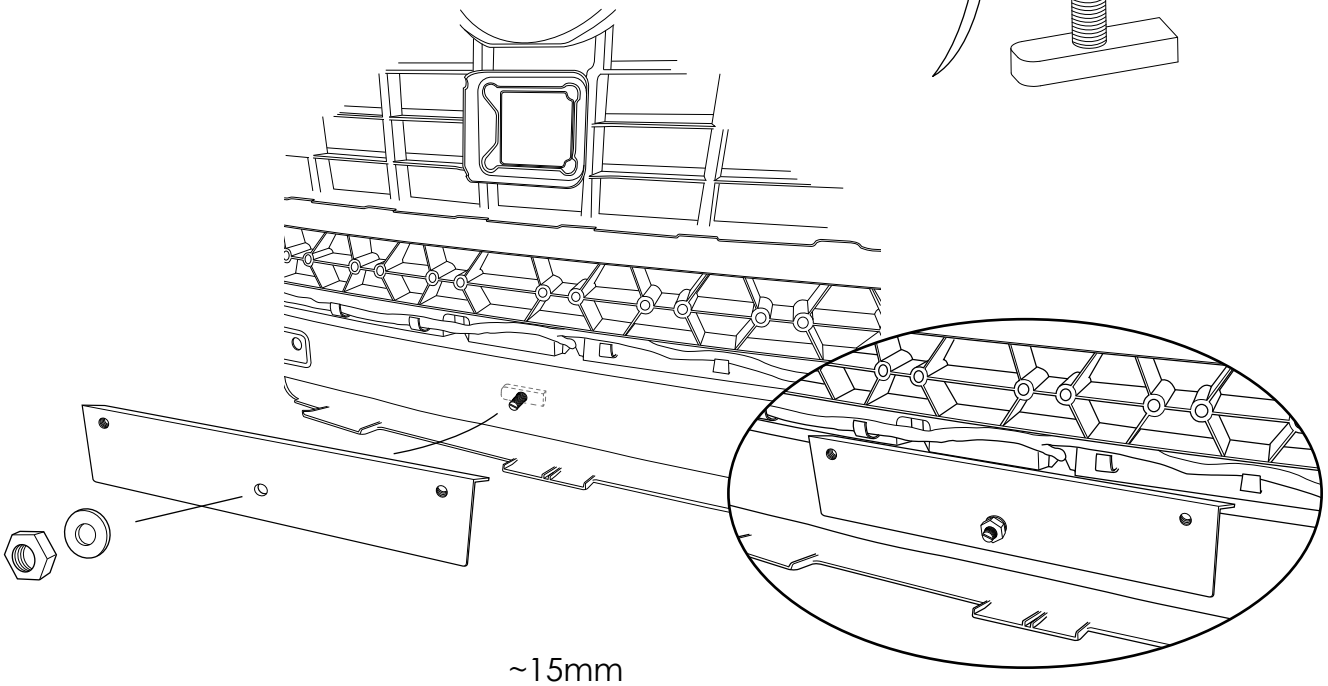

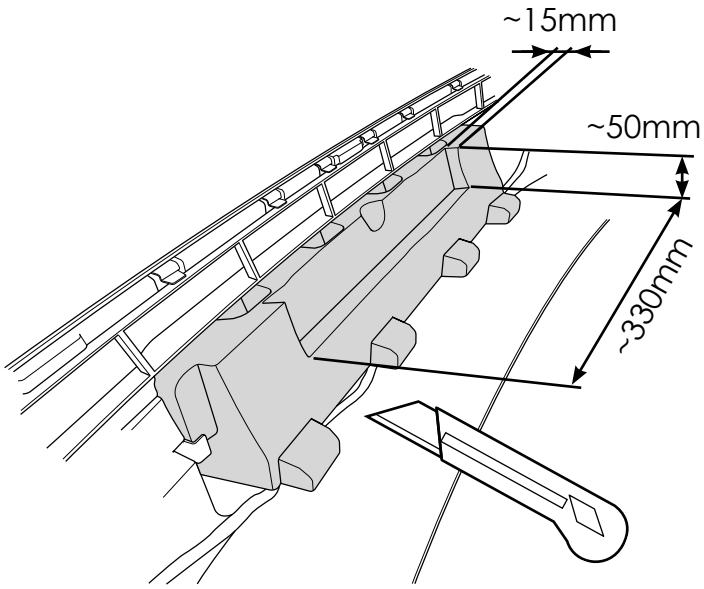

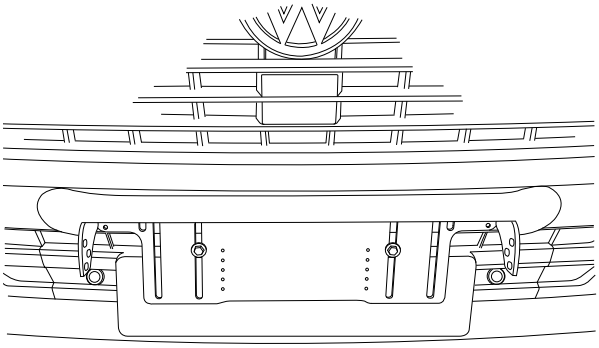

QPAX AB® Pellvägen 4, S-827 63 Färila
Telefon: +46(0)651-760 460 | E-post: info@qpax.se | qpax.se

Nr	Ant	Ändring	Datum	Godk.

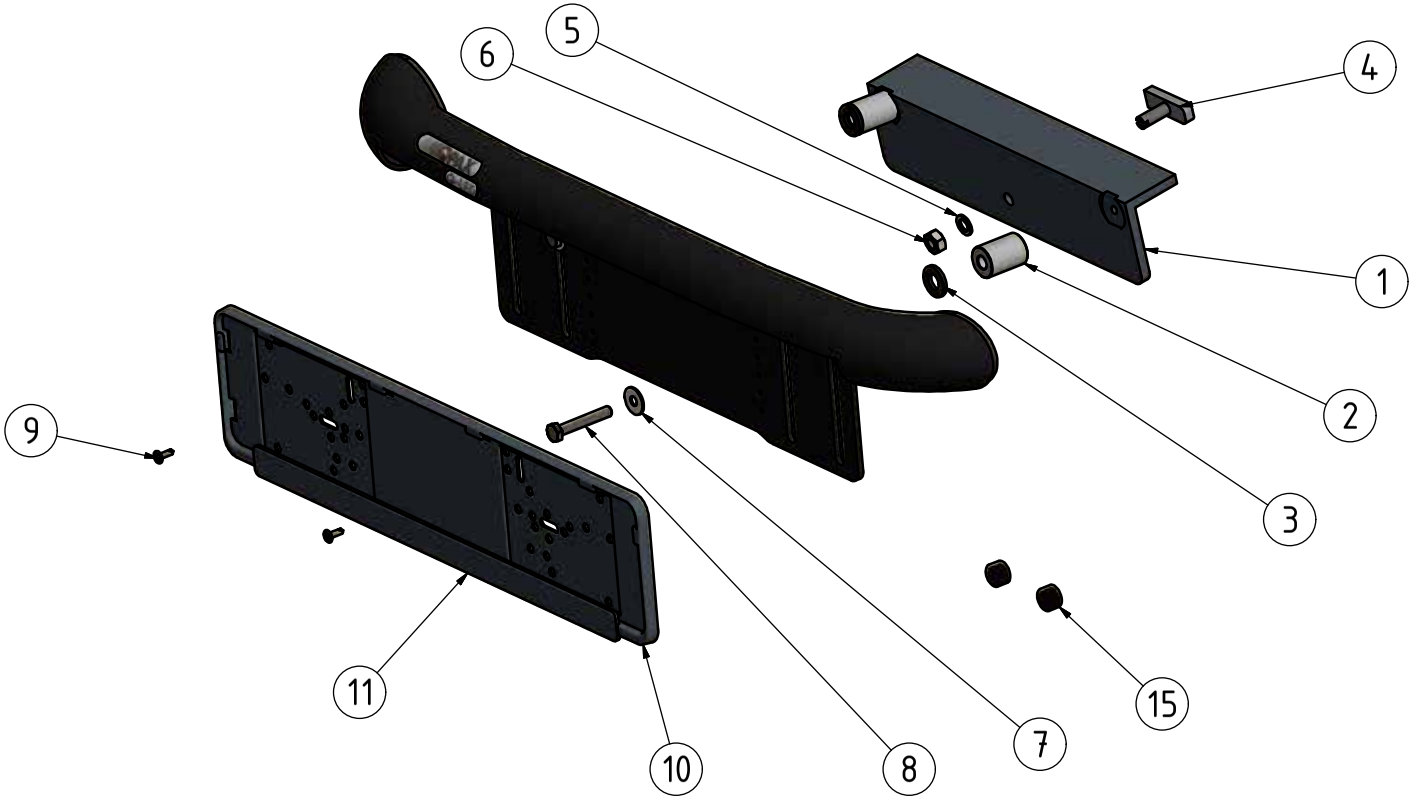

Pos	Ant	SMST Titel	Material	Dimension	Artikel nr/Referens
16	1	Q-LED			L10-152
15	2	Nonsens 10mm	Generic	T=10	100501
14	1	Dekal Q-LED	Domes		60320
13	1	Dekal QPAX	Domes	80x15	60305
12	2	Täcklock	Rubber	T=5	100624
11	1	Reklamlist Qpax	Polycarbonate		98021
10	1	Skylthållare	Polycarbonate		98020
9	2	Montageskruv	Stainless Steel, 440C	4,2x14	34096
8	2	Sexkantskruv	Stainless Steel, 440C	M8x50	34175
7	2	Bricka bred	Steel	8x22x1,5	34314
6	1	Sexkantsmutter	Stainless Steel, 440C	M10	34215
5	1	Bricka Nordlock	Steel	M10	34327
4	1	T-infästning M10x34	Welded Aluminum-6061		10790
3	2	Distansbricka	Nylon-6/6	Ø25x3	50957
2	2	Aludistans	ENAW 6082	Ø25x35	100181
1	1	Fästkonsol T6.1	ENAW 6063	75x50x8	101026

Konstr.	Ritad	Kop.	Kontr.	Stand.	Godk.	Skala	Ersätter	Ersatt av
JNO	JNO					1 : 4		

Där ej annat anges, gäller SS-ISO 2768 - C och SMS 723 - B. Svetskvalité för svetsar enligt SS - ISO 5817 nivå C.

QPAX
Tel +46 (0)651-760 460 email:info@qpax.se

Q-LED
VW Transporter T6.1
2020

Filnamn 93429.idw
Datum 2020-02-28
Art. nr 93429
Rev A

Denna handling får inte kopieras utan vårt skriftliga medgivande och dess innehåll får inte yppas för tredje man och inte heller användas för något obehörigt ändamål.