T-RACK FRÄMRE TAKBÅGE
VW CRAFTER 17-

Art nr: TF90046 & TF90047
Monteringssats: 93339

Installation
Monterad i befintliga fixpunkter

QPAX AB® Pellvägen 4, S-827 63 Färila
Telefon: +46(0)651-760 460 | E-post: info@qpax.se | qpax.se

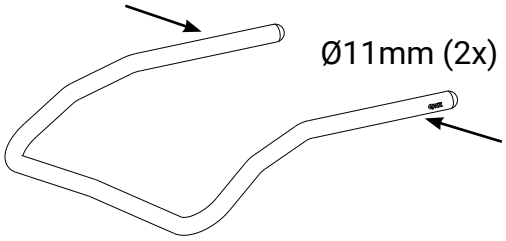
Ø11mm (2x)

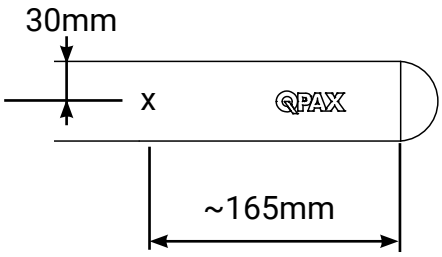
30mm
x
QPAX
~165mm

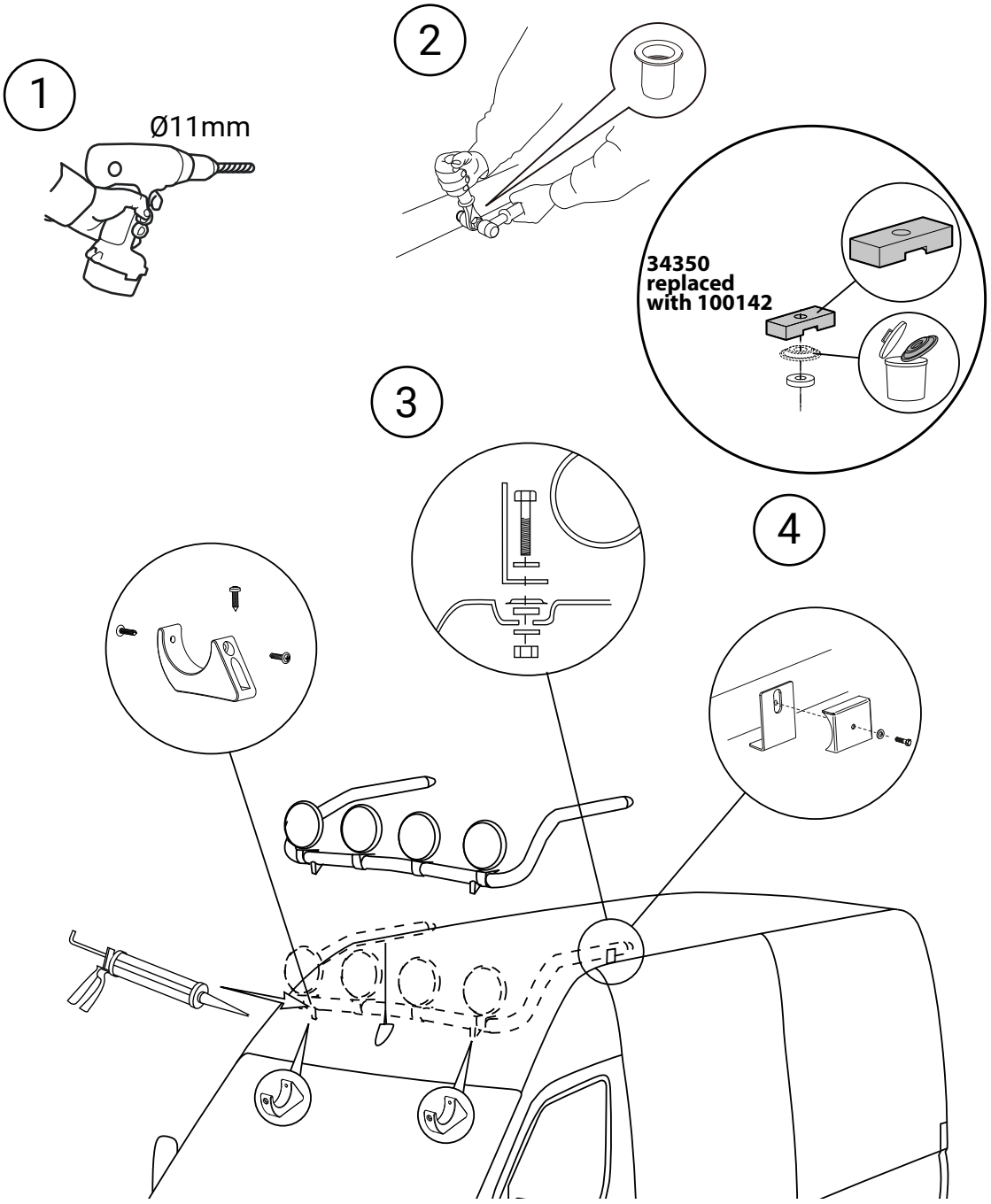
1
Ø11mm
2
34350
replaced
with 100142
3
4

Nr	Ant	Ändring	Datum	Godk.
B		Uni-fäste, hål & avkap.	2023-07-04	
C		M8 Nitmutter	2023-12-19	

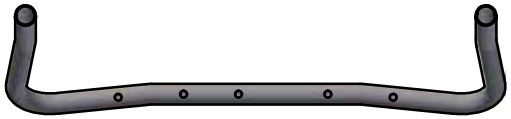

Förborrade hål för upp till 5st lampor.

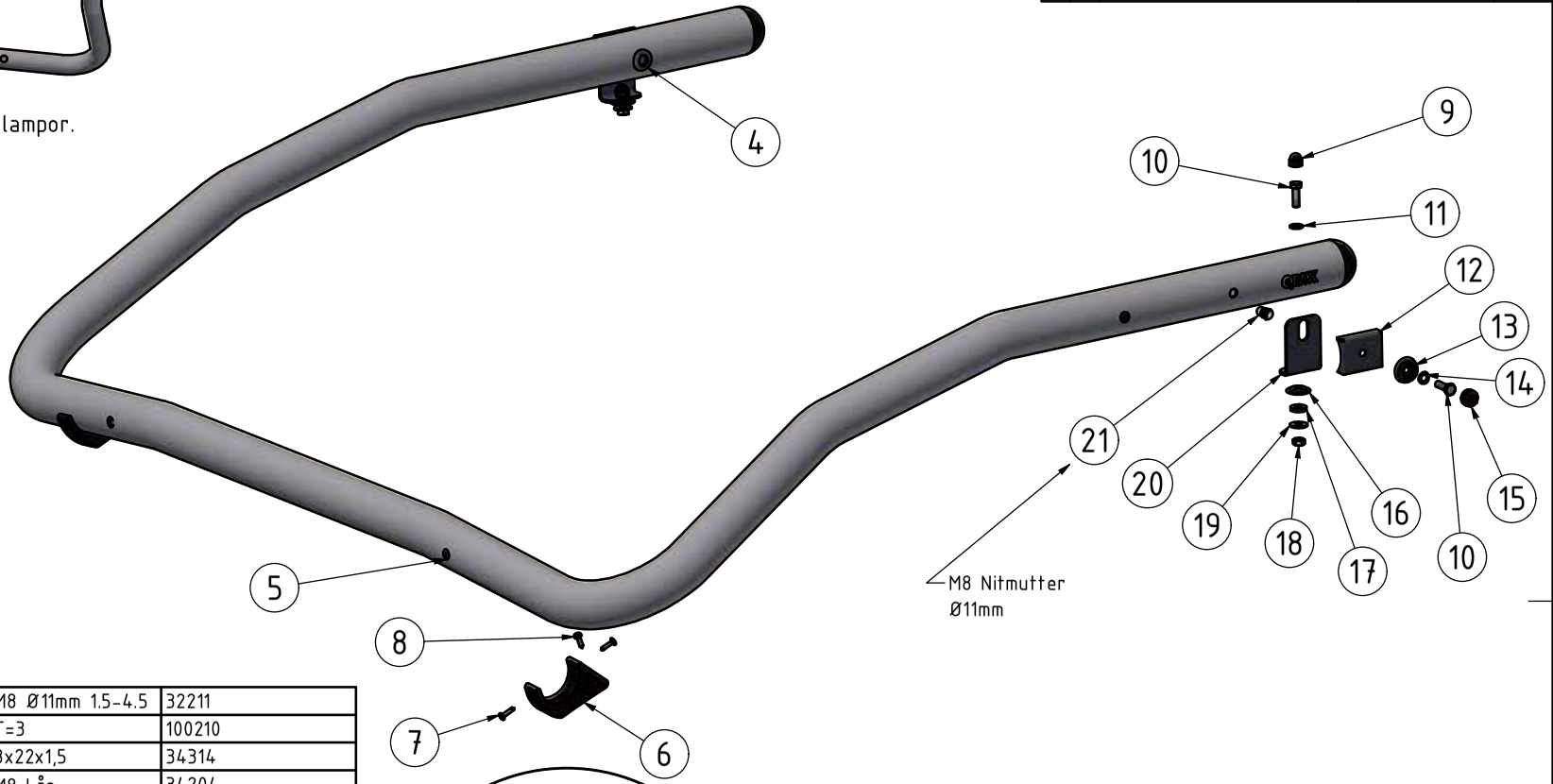

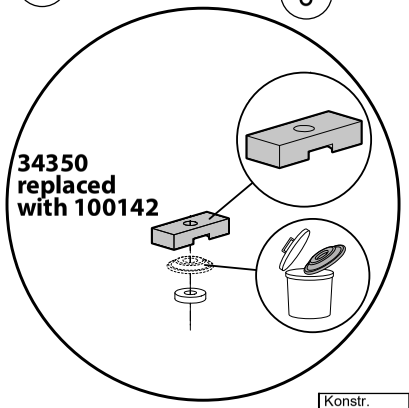

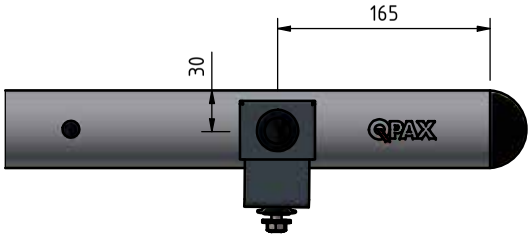

Pos	Ant	SMST Titel	Dimension	Artikel nr/Referens
21	2	Nitmutter M8 Alu	M8 Ø11mm 1.5-4.5	32211
20	2	Vinkel 55mm 90°	T=3	100210
19	2	Bricka	8x22x1,5	34314
18	2	Mutter M8 Locking	M8 Lås	34204
17	2	Tätningsbricka	20x8x4	50935
16	2	Kupolbricka	M8	34350
15	2	Hatt		50920
14	2	Bricka fjäder M8 rostfri	15x8,6x0,8	34329
13	2	Hattbricka	Ø32mm	50921
12	2	Täcklock	T=2	100209
11	1	Bricka M8	8,4x16x1,5	34302
10	4	Skruv M6S	M8x25	34105
9	2	Mutterskydd 13mm	M8	50944
8	2	Skruv	4,2x19	34162
7	4	Montageskruv L19	4,2x19	34094
6	2	Magnetfäste	t=25	100141
5	4	Täckplugg för Ø10mm	Ø13	50911
4	7	Kabelgenomföring membran	Ø20	96012
3	2	Dekal QPAX	54x17	60325
2	2	Ändavslutning Rund	Ø60	50931
1	1	T-RACK takbåge	Ø60x3,5	F82-352

och F82-252

Konstr.	Ritad	Kop.	Kontr.	Stand.	Godk.	Skala	Ersätter	Ersatt av
JNO	JNO					1 : 4		

Där ej annat anges, gäller SS-ISO 2768 - C och SMS 723 - B. Svetskvalité för svetsar enligt SS - ISO 5817 nivå C.

Tel +46 (0)651-760 460 email:info@qpax.se

T-RACK låg takbåge VW Crafter 17-

Filnamn 93339.idw
Datum 2017-05-03
Art. nr 93339
Rev C

Denna handling får inte kopieras utan vårt skriftliga medgivande och dess innehåll får inte yppas för tredje man och inte heller användas för något obehörigt ändamål.