Q-light Q-LED
Toyota RAV4 13-

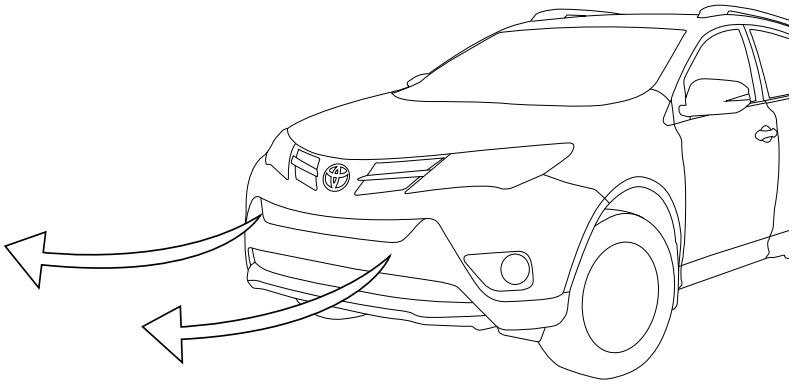

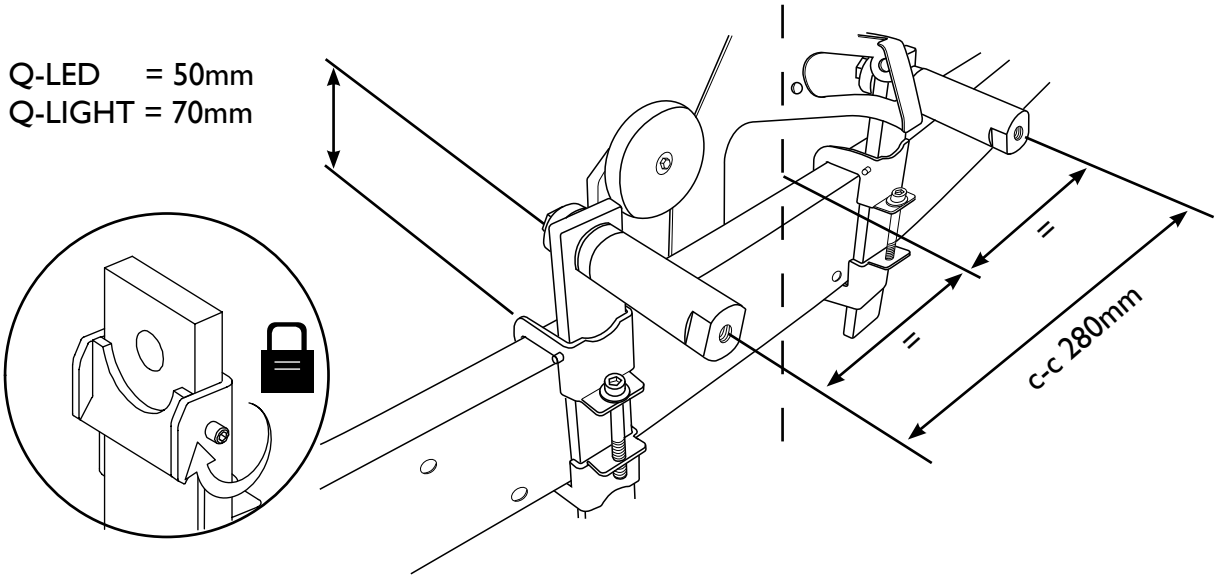

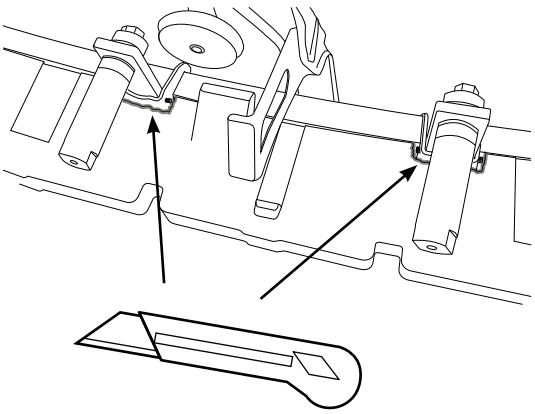

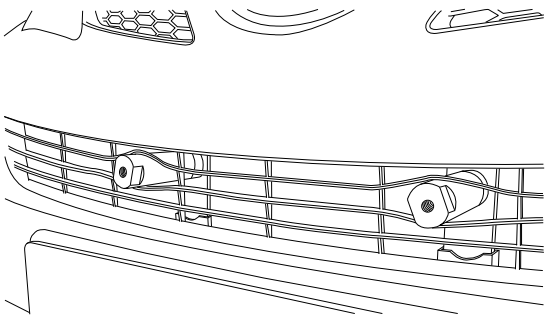

Nr	Ant	Ändring	Datum	Godk.

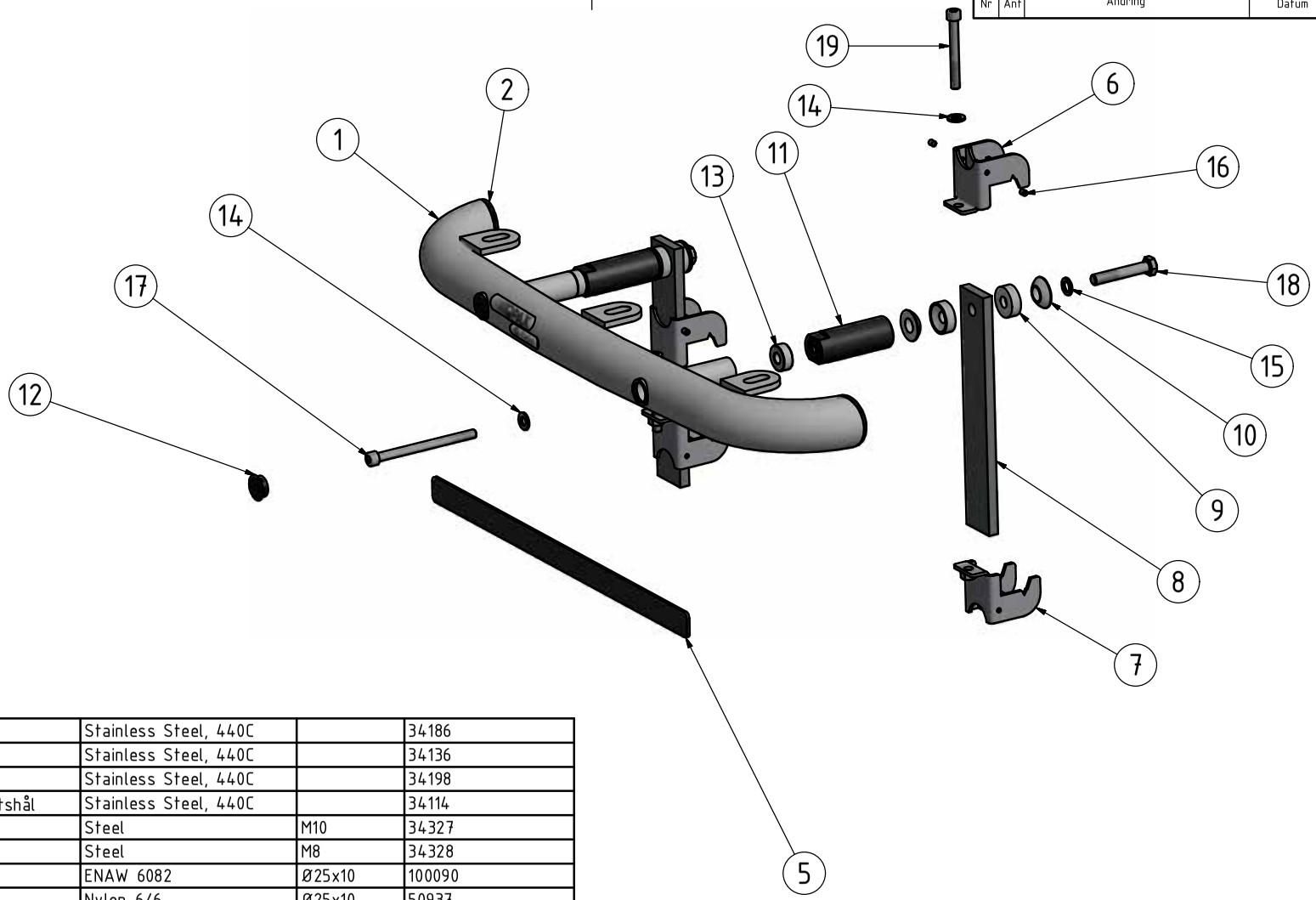

Pos	Ant	SMST Titel	MATERIAL	Dimension	Artikel nr/Referens
19	2	Sexkanthålskruv	Stainless Steel, 440C		34186
18	2	Sexkantskruv	Stainless Steel, 440C		34136
17	2	Sexkanthålskruv	Stainless Steel, 440C		34198
16	4	Stoppskruv med sexkantshål	Stainless Steel, 440C		34114
15	2	Bricka Nordlock	Steel	M10	34327
14	4	Bricka Nordlock Bred	Steel	M8	34328
13	2	Aludistans	ENAW 6082	Ø25x10	100090
12	2	Täcklock	Nylon-6/6	Ø25x10	50937
11	2	Q-grip ståldistans	Stål Ovako 550	Ø30	100164
10	4	Q-grip Bricka hane	Steel		100159
9	4	Q-grip Bricka hona	Steel		100158
8	2	Q-grip plattjärn 240	S235JRG2	40x10	100332
7	2	Q-grip fäste 30-35mm gäng	Welded Aluminum-6061		100268
6	2	Q-grip fäste 30-35mm	Welded Aluminum-6061		100267
5	1	Reklamlist Qpax	Polycarbonate		98021
4	1	Q-light dekal	Domes		60313
3	1	Dekal QPAX	Silicone	80x15	60305
2	2	Ändpropp	Nylon-6/6	Ø50	50929
1	1	Q-light Extraljusfäste	Welded Aluminum-6061		E10-152

Konstr.	Ritad	Kop.	Kontr.	Stand.	Godk.	Skala	Ersätter	Ersatt av
JNO	JNO					1 : 4		

Där ej annat anges, gäller SS-ISO 2768 - C och SMS 723 - B. Svetskvalité för svetsar enligt SS - ISO 5817 nivå C.

QPAX
Tel +46 (0)651-760 460 email: info@qpax.se

Q-light extraljusfäste Toyota Rav4 13-

Filnamn	Datum
93219.idw	2015-12-09

Art. nr	Rev
93219	A

Denna handling får inte kopieras utan vårt skriftliga medgivande och dess innehåll får inte yppas för tredje man och inte heller användas för något obehörigt ändamål.