Q-LED
VW PASSAT 15-

Art nr: QL90002
Mounting kit: 93212

Installation
Mounted around the front beam
with QPAX Q-grip system.

QPAX AB® Industrihuset Stocksbovägen 11H, S-820 41 Färila
Phone: +46(0)651-760 460 | mail: info@qpax.se | www.qpax.se

Q-LED
VW Passat 15-

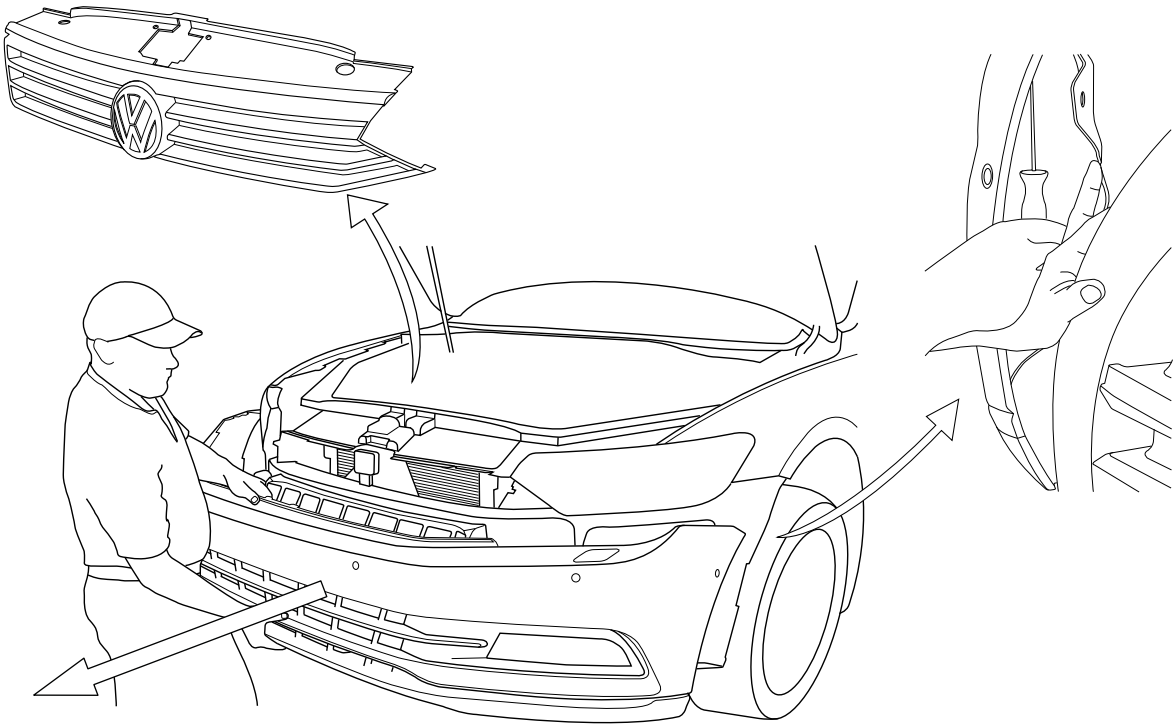

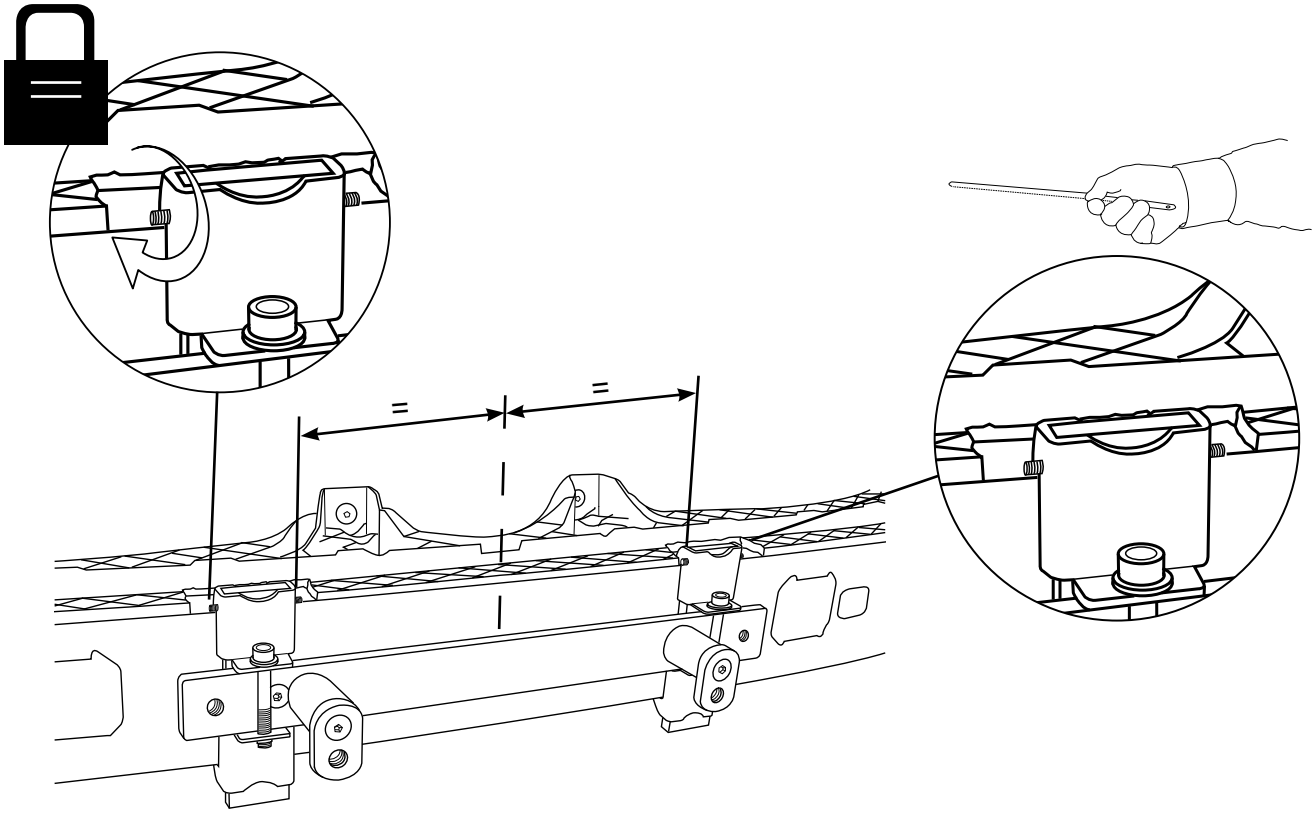

QPAX AB® Industrihuset Stocksbovägen 11H, S-820 41 Färila
Phone: +46(0)651-760 460 | Mail: info@qpax.se | www.qpax.se

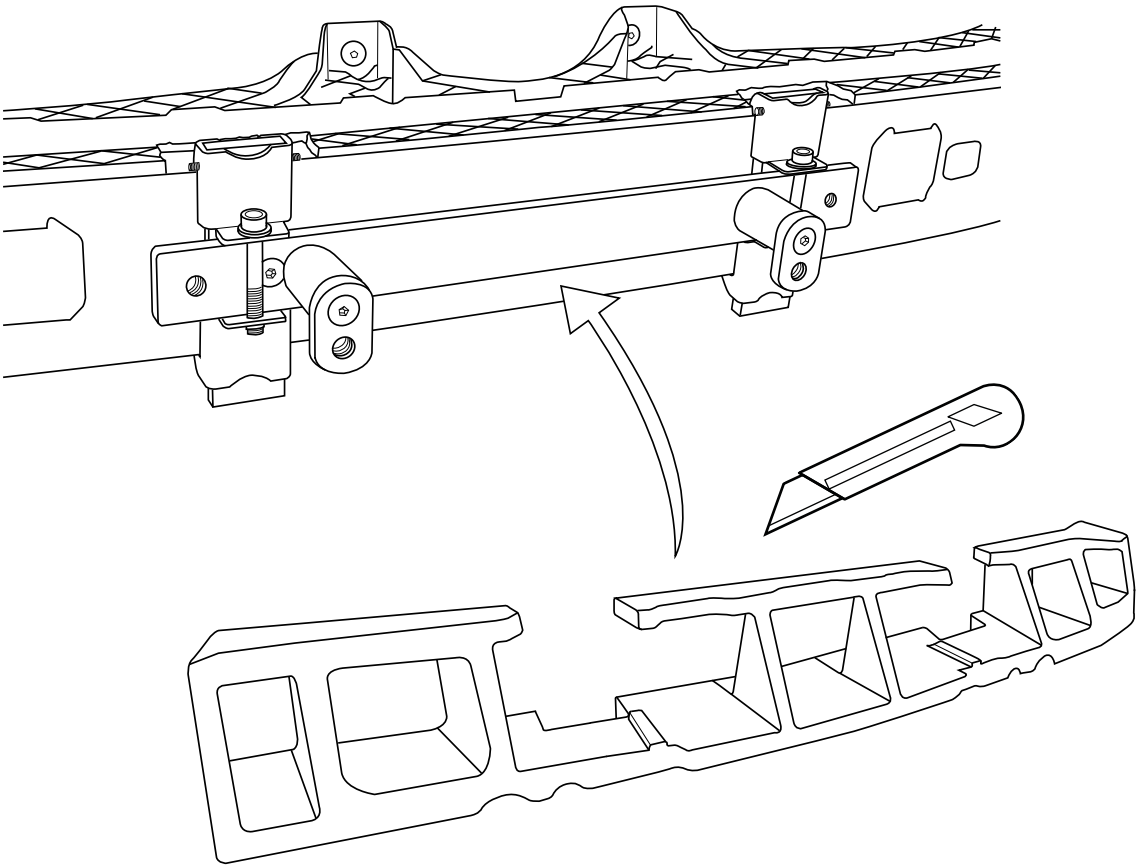

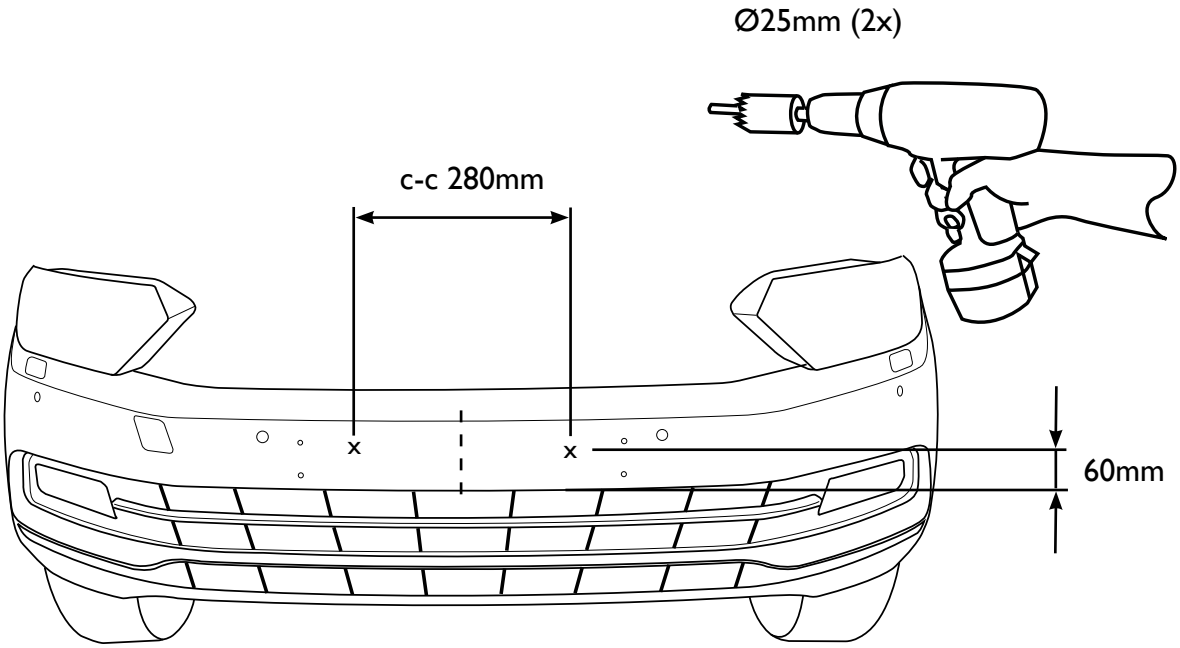
Ø25mm (2x)
c-c 280mm
x
x
60mm

Nr	Ant	Ändring	Datum	Godk.

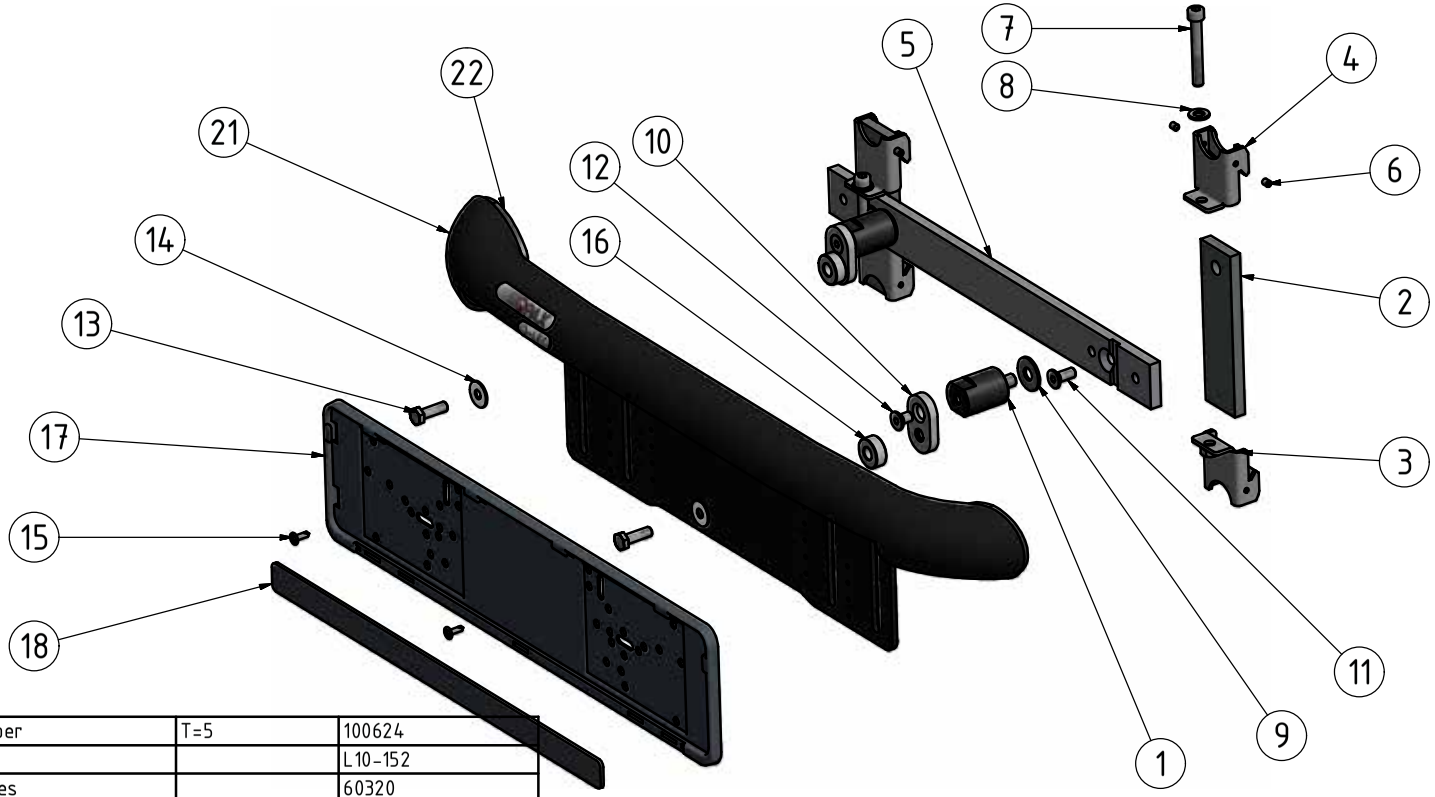

Pos	Ant	SMST Titel	MATERIAL	Dimension	Artikel nr/Referens
22	2	Täcklock	Rubber	T=5	100624
21	1	LED Fäste			L10-152
20	1	Dekal Q-LED	Domes		60320
19	1	Dekal QPAX	Silicone	80x15	60305
18	1	Reklamlist Qpax	Polycarbonate		98021
17	1	Skylthållare	Polycarbonate		98020
16	2	Aludistans	ENAW 6082	Ø25x10	100090
15	2	Montage skruv PK typ M-ll	Stainless Steel, 440C	4,2x14	34096
14	2	Bricka	Steel	22x8x1,5	34314
13	2	Sexkantskruv	Stainless Steel, 440C		34105
12	2	Sexkanthålskruv med sänkhuvud	Steel		34153
11	2	Sexkanthålskruv med sänkhuvud	Steel		34171
10	2	Sänkbricka 20mm M10-M8 press			100617
9	2	Bricka	Stainless Steel	11x28x2	34306
8	2	Bricka Nordlock Bred	Steel	M8	34328
7	2	Sexkanthålskruv	Stainless Steel, 440C		34172
6	4	Stoppskruv med sexkantshål	Stainless Steel, 440C		34114
5	1	QPAX Fästlinjal	S355	440 x 40 x 10	100620
4	2	Q-grip klo 0-8mm	Welded Aluminum-6061		100156
3	2	Q-grip klo m gäng 0-8mm	Welded Aluminum-6061		100155
2	2	Plattjärn	Steel	40x10	100157
1	2	Ståldistans	Stål Ovako 550	Ø30x40	100219

Konstr.	Ritad	Kop.	Kontr.	Stand.	Godk.	Skala	Ersätter	Ersatt av
JNO	JNO					1 : 4		

Där ej annat anges, gäller SS-ISO 2768 - C och SMS 723 - B. Svetskvalité för svetsar enligt SS - ISO 5817 nivå C.

QPAX
Tel +46 (0)651-760 460 email: info@qpax.se

Q-LED ledrampsfäste VW Passat 15-

Filnamn	Datum
93212.idw	2016-02-04

Art. nr	Rev
93212	A

Denna handling får inte kopieras utan vårt skriftliga medgivande och dess innehåll får inte yppas för tredje man och inte heller användas för något obehörigt ändamål.