CARACTERÍSTICAS TÉCNICAS / *TECHNICAL SPECIFICATION*

Reducción avante *Forward reduction*	**1.45/2.00/2.60: 1**
Reducción atrás *Reverse reduction*	**2.13 : 1**
Tipo *Type*	**Mecánico** *Mechanical*
Inclinación / *Angle*	0º
Par Max. Entrada (Nm) *Max. Torque entry (Nm)*	Ver anexo técnico *See technical appendix*
Sentido rotación eje salida *Rotation direction, output shaft*	Horario *Clockwise*
Peso (en seco) *Weight (dry)*	9 kg
Capacidad aceite *Oil capacity*	0,2 L
Tipo Aceite / *Oil type*	ATF
Max. Tº de trabajo *Max. Working Tº*	95ºC
Angulo max instalación *Max instalation angle*	15º

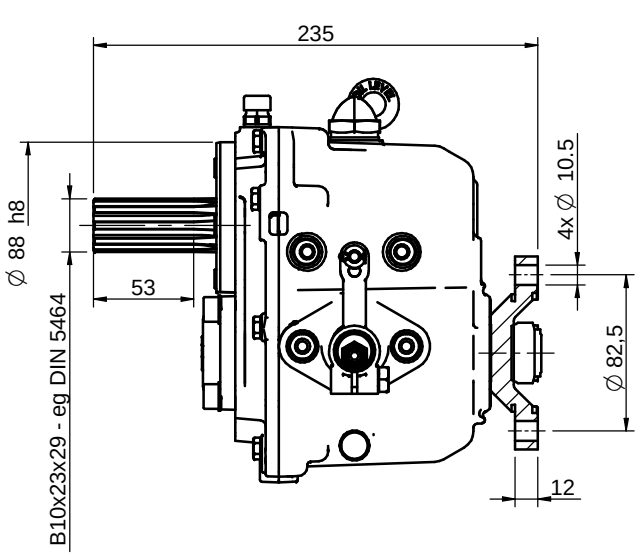

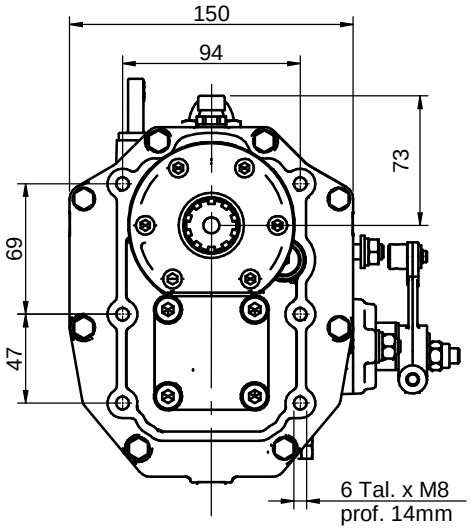

TABLA DE REFERENCIAS / *PART NUMBERS*

Referencia *Part number*	**Reducción** *Reduction*	**Observaciones (Ref)** *Notes (Part number)*
24862000P	1.45 : 1	Adaptador Carcasa: SAE 7" Type BW **(22510012)**
24863000P	2.00 : 1	Housing Adaptor: SAE 7" Type BW **(22510012)**
24864000P	2.60 : 1	

INFORMACIÓN / INFORMATION

La transmisión marina TECHNODRIVE TMC 40 P está equipada con embragues cónicos accionados mecánicamente y controlados por un servosistema; los engranajes han sido especialmente diseñados para ofrecer un funcionamiento silencioso y sus rodamientos están sobredimensionados.

The TECHNODRIVE TMC 40 P marine transmission is equipped with mechanically activated servo-controlled tapered clutches; the gears have been specially designed to provide quiet operation, and the bearings are oversized.

INVERSOR TMC 40P TECHNODRIVE

TMC 40P TECHNODRIVE GEARBOX

MATERIAL	ACABADO	TRATAMIENTO	PRESENTACIÓN	ESCALA
				./.
DIBUJADO VICTOR PEREZ	VERIFICADO S. UBACH	FECHA CREACIÓN 25/04/2013	ÚLTIMA REVISIÓN ---	

SOLÉ, S.A. | 5033