

PRODUKTINFORMATION

Art nr:	: 2002-350
BVB ID:	: -
Kategori:	: Gunga
Material:	: Robinia
Åldersgrupp:	: + 1,5 år
Installation:	: 6 tim / 2 pers
Vikt:	: 250 kg
Betong:	: 400 L
Installationsdjup:	: 1000 mm
Mått L/B/H:	: 5400/1700/2200 mm
Säkerhetsområde:	: 7900 x 5400 mm
Fallhöjd:	: 1500 mm
Fallunderlag:	: Fallsand, Gummi, Fallbark.

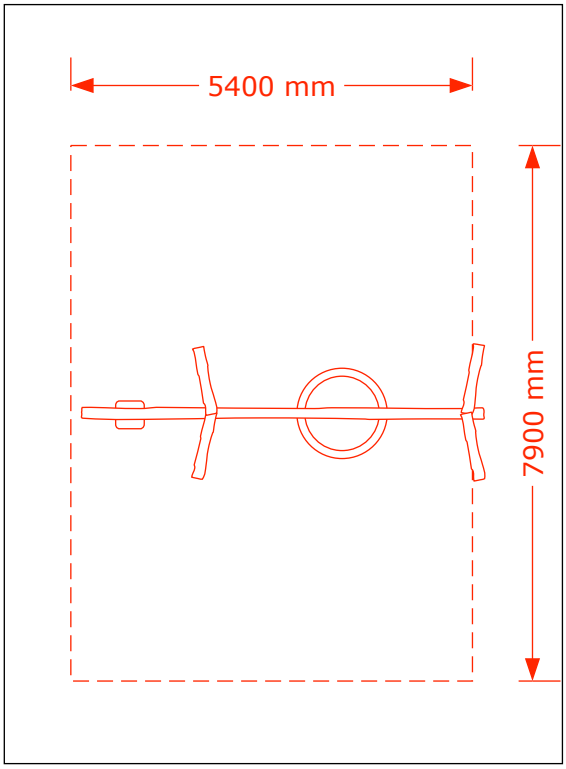

Produkten kan tillpassas individuellt efter behov och önskemål och följer gällande säkerhetsstandard SS/EN 1176

Rörliga delar skall kontrolleras varje dag så inget är löst eller skadat.
Oljebehandling bör göras en (1) gång om året för att behålla det fina resultatet.
Övriga underhåll till produkten, se våran skötselanvisning.

Garantier till behandlade produkter enligt skötselanvisning:
10 år på Robinia mot röta och svamp.
5 år på Lärk mot röta och svamp.

Garantier till obehandlade produkter:
10 år på Robinia mot röta och svamp.
2 år på Lärk mot röta.